ＦＩＧ １　ケーシング　ＣＡＳＥ

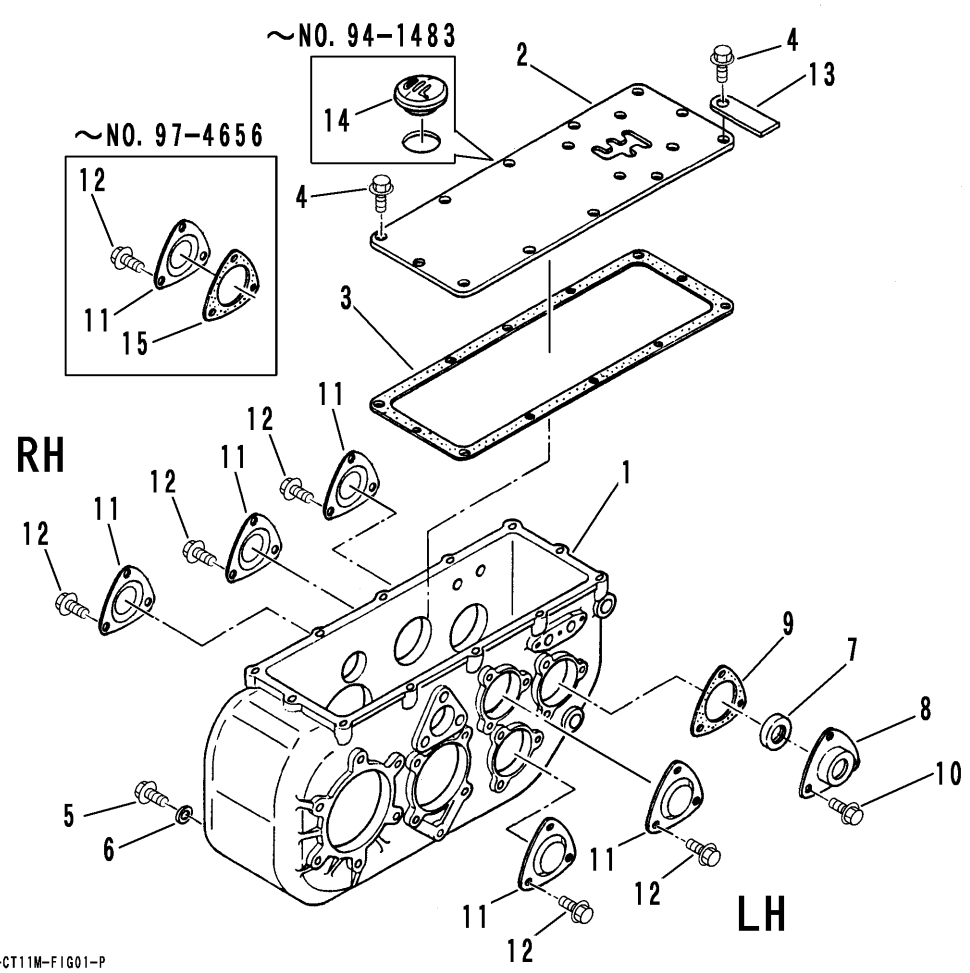

見出	部品番号	部品名称		個数	型　　寸	適　用　号　機	備　　考
NO.	PART NO.		PART NAME	Q'ty	DESCRIPTION	FROM ～ UP TO SERIAL NO.	REMARKS
1	7301 1001 100	ケーシング	CASE	1			
2	7301 1002 000	ケースウエフタ	PLATE	1			
3	7301 1004 000	パッキンA	GASKET	1			
4	K700 0606 014	Fボルト	BOLT	12	M6×14 2410		
5	K710 0108 016	Fボルト	BOLT	1	M8×16		
6	0833 0000 800	シールワッシャ	WASHER	1	SW8		
7	0840 1020 307	オイルシール	SEAL	1	UE20307		
8	7301 2007 000	ドライブシャフトカバー	COVER	1			
9	7301 2008 000	パッキンB	GASKET	1			
10	K700 0606 014	Fボルト	BOLT	3	M6×14 2410		
11	7301 2009 000	シャフトカバーA	COVER	5			
12	K700 0606 014	Fボルト	BOLT	15	M6×14 2410		
13	3409 1017 000	バネカケ	PLATE	2			
14	7301 1005 000	オイルキャップ	CAP	1		～NO.94-1483(ﾐｯｼｮﾝ号機)	
15	7301 2011 000	パッキンC	GASKET	5		～NO.97-4656(ﾐｯｼｮﾝ号機)	

NO.15 のパッキンCは、NO.11 シャフトカバーが、ガスケット付に変更のため不要。