ＦＩＧ　４　　アクスル(マレーシア向け)　ＡＸＬＥ（ For　Malaysia ）

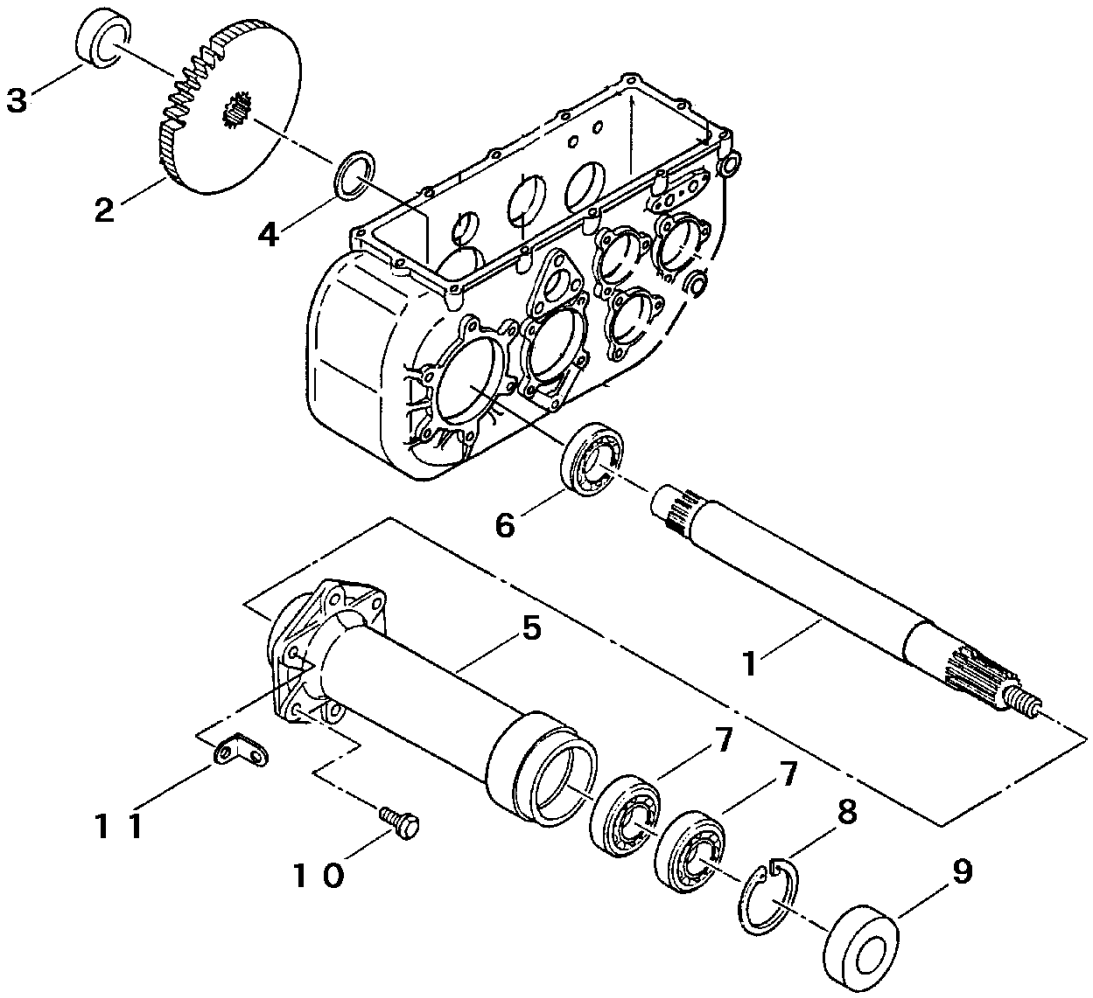

見出	部品番号	部品名称		個数	型　　寸	適　用　号　機	備　　考
NO.	PART NO.		PART NAME	Q'ty	DESCRIPTION	FROM ～ UP TO SERIAL NO.	REMARKS
1	7301 2412 000	ホイルシャフト	SHAFT	2			
2	7309 2407 000	ギヤ38	GEAR	2			
3	7301 2404 000	ディスタンスピースD	PIPE	1			
4	7301 2407 000	シムC	SIM	2			
5	7301 2413 000	アクスルパイプ	PIPE	2			
6	0750 0060 060	ベアリング	BEARING	2	6006		
7	0750 0060 070	ベアリング	BEARING	4	6007		
8	0741 0006 200	Cリング	RING	2	H62		
9	7305 2427 000	デイスイシール	SEAL	2	MUD 30×62×27		
10	K710 0608 025	Fボルト	BOLT	12	M8×25		
11	3606 3013 000	バネカケ	PLATE	2			