PARTS LIST

CT17U

CT17U

for BE1201&BE814

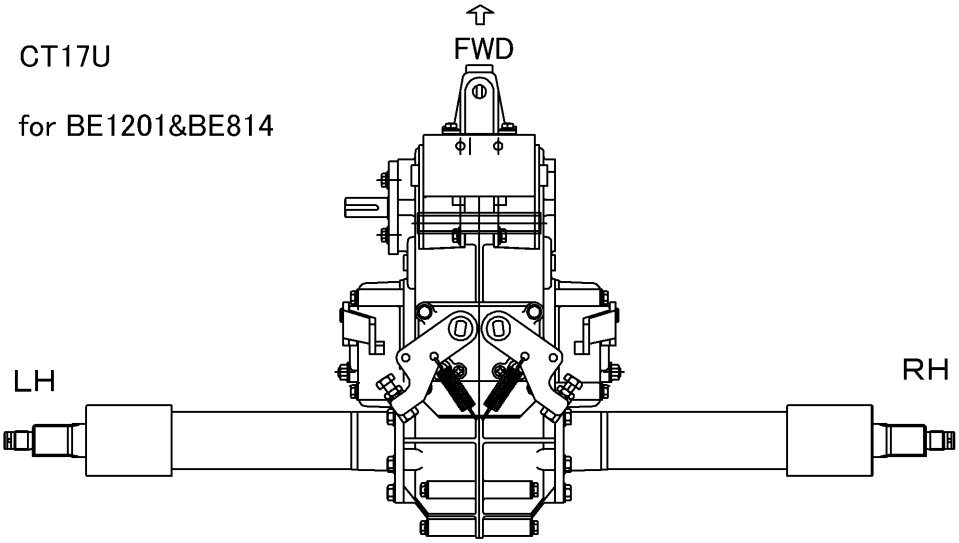

PARTS NO.7307 981U 001

2019/July

目　　次
CONTENS

７３０７　１００Ｈ　ケース　ＣＡＳＥ ……１

７３０７　２００Ｈ　００１　ニュウリョクジク　ＩＮＰＵＴ　ＳＨＡＦＴ ……２

７３０７　２１０Ｍ　００１　ダイ２ジク　ＳＥＣＯＮＤ　ＳＨＡＦＴ ……３

７３０７　２２０Ｍ　００１　ダイ３ジク　ＴＨＩＲＤ　ＳＨＡＦＴ ……４

７３０７　２３０Ｄ　ダイ４ジク　ＦＯＵＲＴＨ　ＳＨＡＦＴ ……５

７３０７　２４０Ｅ　００１　アクスル　ＡＸＬＥ　ＳＨＡＦＴ ……６

７３０７　３００Ｄ　００１　チェンジシフター　ＣＨＡＮＧＥ　ＳＨＩＦＴＥＲ ……７

７３０７　３１０Ｇ　チェンジヘッド　ＣＨＡＮＧＥ　ＨＥＡＤ ……８

７３０７　３３０Ａ　サイドクラッチ　ＳＩＤＥ　ＣＬＵＴＨ ……９

７３０７　４００Ｄ　ブレーキ　ＢＲＡＫＥ ……１０

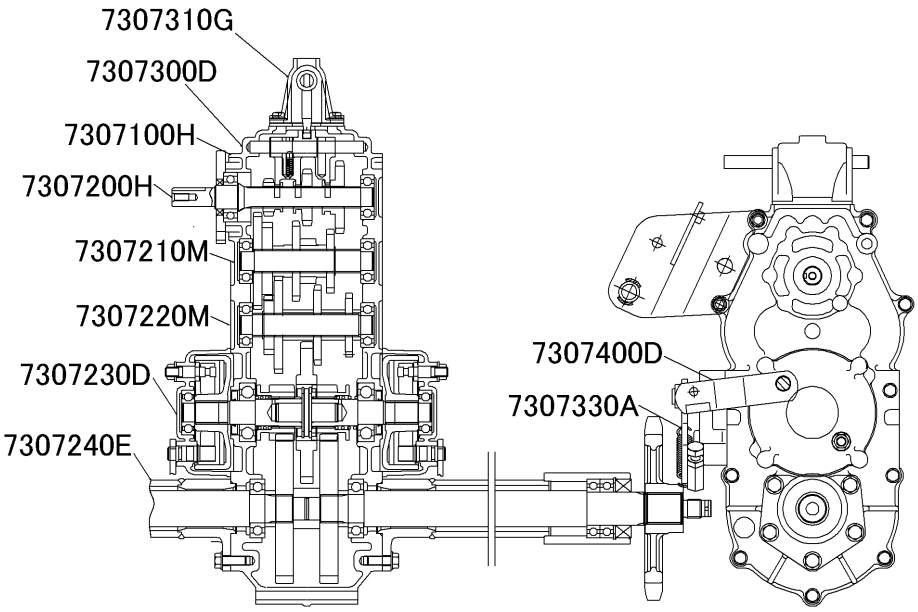

７３０７　１００Ｈ　ケース　ＣＡＳＥ

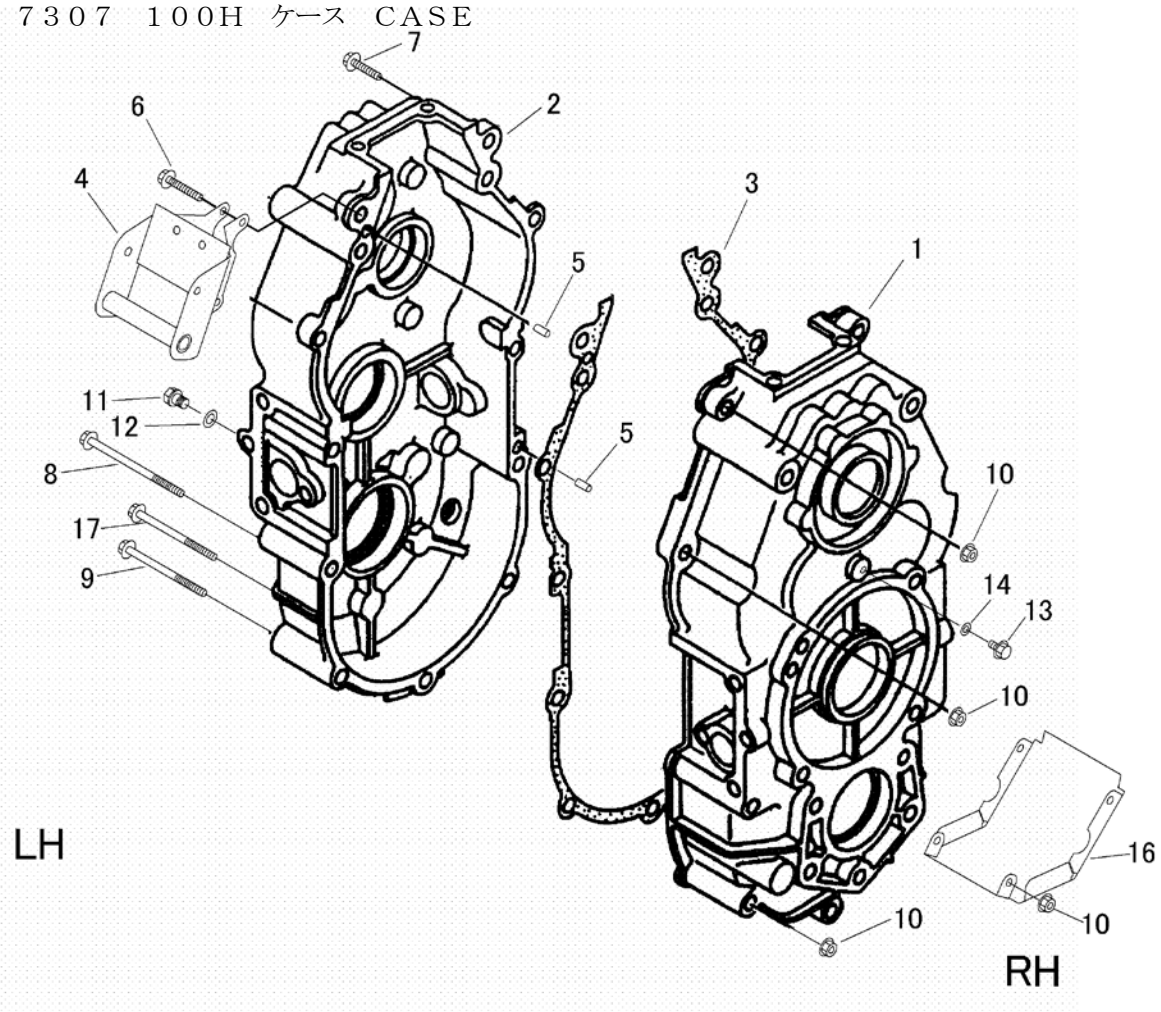

見出 NO.	部品番号 PART NO.	部品名称	PART NAME		個数 Q'ty	型　寸 DESCRIPTION	互換性 R/P	適用号機 FROM ～ UP TO SERIAL NO.	備　考 REMARKS
1	7307 1034 000	ｹｰｽ	CASE		1				
2	7307 1035 000	ｹｰｽ	CASE		1				
3	7307 1009 001	ﾊﾟｯｷﾝA	PACKING		1				
4	7307 3102 000	ﾌﾞﾗｹｯﾄ	BRACKET		1				
5	0540 1008 018	ﾍｲｺｳﾋﾟﾝ	PIN,PARALLEL		2	8*18			
6	K814 0108 050	Fﾎﾞﾙﾄ	BOLT		2				
7	K814 0108 040	Fﾎﾞﾙﾄ	BOLT		2	M8*40(8T)			
8	K814 0108 145	Fﾎﾞﾙﾄ	BOLT		4	M8*145(8T)			
9	K814 0108 120	Fﾎﾞﾙﾄ	BOLT		2	M8*120(8T)			
10	F301 0108 000	Fﾅｯﾄ	NUT		11	M8			
11	7306 1009 000	ﾌﾟﾗｸﾞ	PLUG		1				
12	0833 0001 200	ｼｰﾙﾜｯｼｬ	SEAL WASHER		1	12			
13	K710 0108 016	Fﾎﾞﾙﾄ	BOLT		1	M8*16(7T)			
14	0833 0000 800	ｼｰﾙﾜｯｼｬ	SEAL WASHER		1	8			
16	7307 1036 000	ｶﾞｰﾄﾞ	GAUDE		1				
17	K814 0108 125	Fﾎﾞﾙﾄ	BOLT		1	M8*125(8T)			

７３０７　２００Ｈ　００１　ニュウリョクジク　ＩＮＰＵＴ　ＳＨＡＦＴ

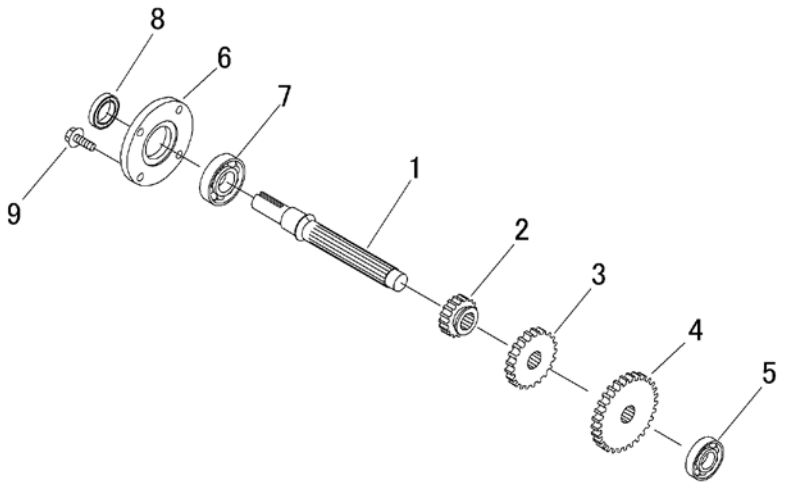

見出 NO.	部品番号 PART NO.	部品名称	PART NAME		個数 Q'ty	型　寸 DESCRIPTION	互換性 R/P	適用号機 FROM ～ UP TO SERIAL NO.	備　考 REMARKS
1	7307 2023 000	ｼｬﾌﾄ	SHAFT		1				
2	7307 2021 000	ｷﾞﾔ17	GEAR 17		1				
3	7307 2085 100	ｷﾞﾔ17	GEAR 17		1				
4	7307 2022 100	ｷﾞﾔ23	GEAR 23		1				
5	0750 0062 040	ﾍﾞｱﾘﾝｸﾞ	BEARING		1	6204			
6	7307 2024 000	ｶﾊﾞｰ	COVER		1				
7	0750 0962 050	ﾍﾞｱﾘﾝｸﾞ	BEARING		1	6205NC2			
8	0840 1025 387	ｵｲﾙｼｰﾙ	SEAL OIL		1	UE25*38*7			
9	K710 0108 020	Fﾎﾞﾙﾄ	BOLT		4	M8*20(7T)			

７３０７　２１０Ｍ　００１　ダイ２ジク　ＳＥＣＯＮＤ　ＳＨＡＦＴ

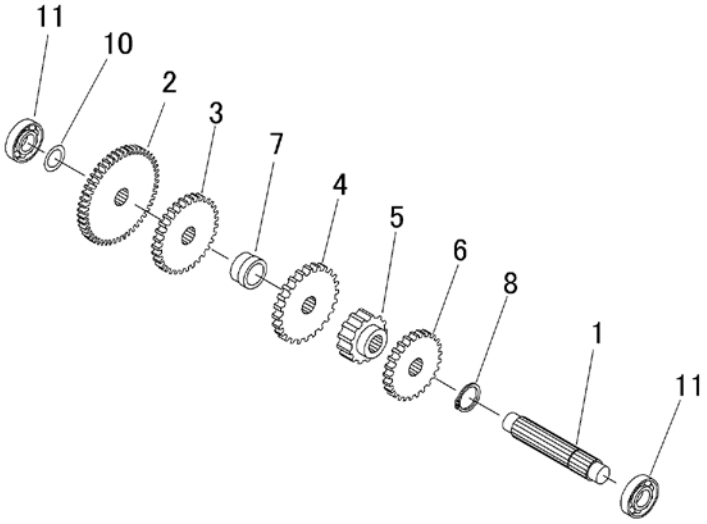

見出 NO.	部品番号 PART NO.	部品名称	PART NAME		個数 Q'ty	型　寸 DESCRIPTION	互換性 R/P	適用号機 FROM ～ UP TO SERIAL NO.	備　考 REMARKS
1	7307 2116 000	ｼｬﾌﾄ	SHAFT		1				
2	7307 2111 000	ｷﾞﾔ 50	GEAR 50		1				
3	7307 2114 000	ｷﾞﾔ 31	GEAR 31		1				
4	7307 2125 100	ｷﾞﾔ 28	GEAR 28		1				
5	7307 2115 100	ｷﾞﾔ 13	GEAR 13		1				
6	7307 2112 100	ｷﾞﾔ 22	GEAR 22		1				
7	7307 2108 100	ｶﾗｰ	COLLAR		1				
8	0740 0002 500	Cﾘﾝｸﾞ	RING		1	S25			
10	7301 2006 000	ｼﾑA	SHIM		1				
11	0750 0062 040	ﾍﾞｱﾘﾝｸﾞ	BEARING		2	6204			

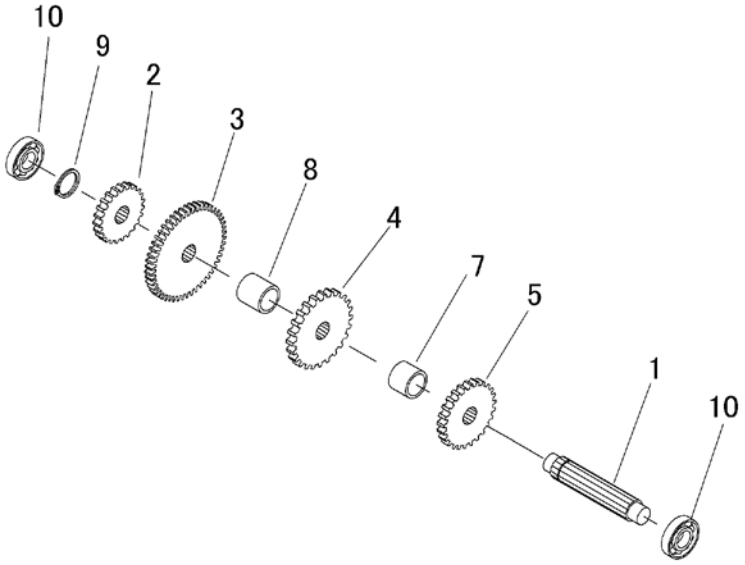

見出 NO.	部品番号 PART NO.	部品名称	PART NAME		個数 Q'ty	型　寸 DESCRIPTION	互換性 R/P	適用号機 FROM ～ UP TO SERIAL NO.	備　考 REMARKS
1	7307 2204 000	ｼｬﾌﾄ	SHAFT		1				
2	7307 2113 000	ｷﾞﾔ 23	GEAR 23		1				
3	7307 2111 000	ｷﾞﾔ 50	GEAR 50		1				
4	7307 2125 100	ｷﾞﾔ 28	GEAR 28		1				
5	7307 2112 100	ｷﾞﾔ 22	GEAR 22		1				
7	7307 2243 000	ﾊﾟｲﾌﾟ	PIPE		1				
8	7307 2244 100	ﾊﾟｲﾌﾟ	PIPE		1				
9	0740 0002 500	Cﾘﾝｸﾞ	RING		1	S25			
10	0750 0062 040	ﾍﾞｱﾘﾝｸﾞ	BEARING		2	6204			

７３０７　２３０Ｄ　ダイ４ジク　ＦＯＵＲＴＨ　ＳＨＡＦＴ

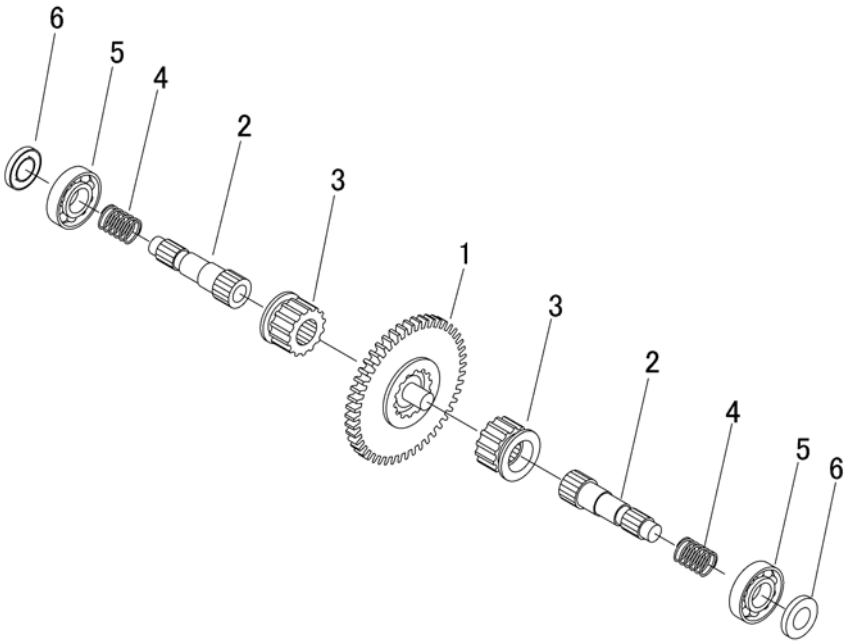

見出 NO.	部品番号 PART NO.	部品名称	PART NAME		個数 Q'ty	型　寸 DESCRIPTION	互換性 R/P	適用号機 FROM ～ UP TO SERIAL NO.	備　考 REMARKS
1	7307 2321 000	ｷﾞﾔ ASSY	GEAR ASSY		1				
2	7307 2305 001	ｼｬﾌﾄ 3	SHAFT		2				
3	7307 2324 000	ｷﾞﾔ 14	GEAR 14		2				
4	7307 2309 000	ｽﾌﾟﾘﾝｸﾞ	SPRING		2				
5	0750 0063 050	ﾍﾞｱﾘﾝｸﾞ	BEARING		2	6305			
6	0840 1025 477	ｵｲﾙｼｰﾙ	SEAL OIL		2	UE25*47*7			

７３０７　２４０Ｅ　００１　アクスル　AXLE　SHAFT

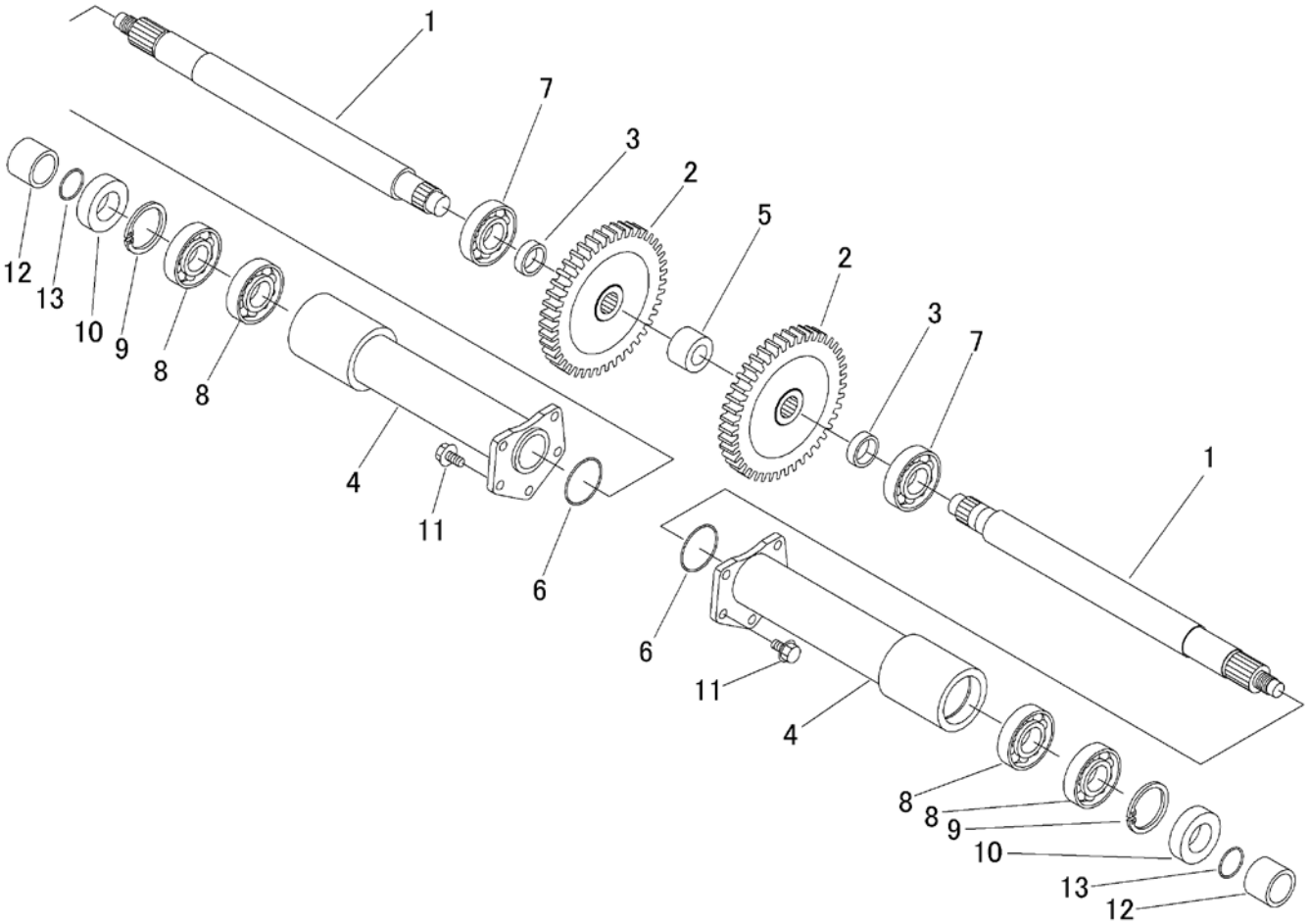

見出 NO.	部品番号 PART NO.	部品名称	PART NAME		個数 Q'ty	型　寸 DESCRIPTION	互換性 R/P	適用号機 FROM ～ UP TO SERIAL NO.	備　考 REMARKS
1	7307 2439 000	ﾎｲﾙｼｬﾌﾄ	SHAFT		2				
2	7307 2408 000	ｷﾞﾔ 43	GEAR 43		2				
3	7307 2407 000	ｶﾗｰ	COLLAR		2				
4	7307 2436 000	ｱｸｽﾙﾊﾟｲﾌﾟ	PIPE		2				
5	7307 2438 000	ﾃﾞｨｽﾀﾝｽﾋﾟｰｽD	SPACER		1				
6	0830 0500 530	Oﾘﾝｸﾞ	O RING		2	S53			
7	0750 0062 060	ﾍﾞｱﾘﾝｸﾞ	BEARING		2	6206			
8	0750 0060 070	ﾍﾞｱﾘﾝｸﾞ	BEARING		2	6007			
9	0741 0006 200	Cﾘﾝｸﾞ	RING		2	H62			
10	3640 2118 000	ｵｲﾙｼｰﾙ	SEAL		2				
11	K710 0610 025	Fﾎﾞﾙﾄ	BOLT		10	M10*25(7T)			
12	7307 2488 000	ｽﾘｰﾌﾞ	SLEEVE		2				
13	0830 0500 350	Oﾘﾝｸﾞ	RING		2	S35			

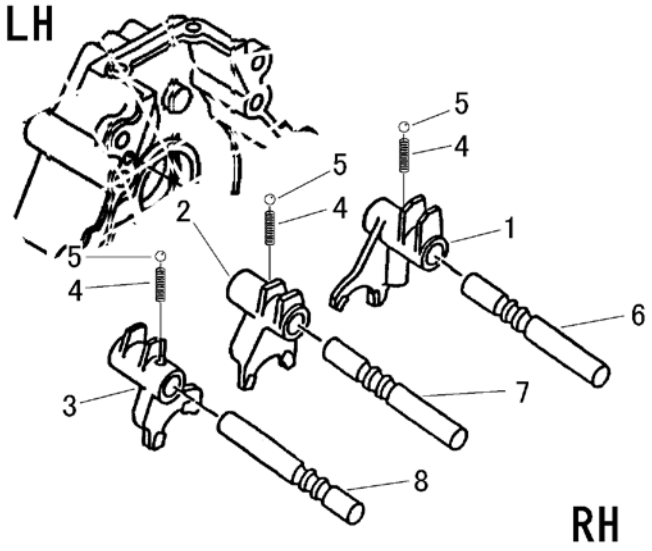

見出 NO.	部品番号 PART NO.	部品名称	PART NAME		個数 Q'ty	型　寸 DESCRIPTION	互換性 R/P	適用号機 FROM ～ UP TO SERIAL NO.	備　考 REMARKS
1	7307 3001 000	ｼﾌﾀｰ A	FORK		1				
2	7307 3002 001	ｼﾌﾀｰ B	FORK		1				
3	7307 3003 000	ｼﾌﾀｰ C	FORK		1				
4	7305 3008 000	ｽﾌﾟﾘﾝｸﾞ	SPRING		3				
5	0800 0000 800	ﾎﾞｰﾙ	BALL		3	5/16			
6	7307 3007 100	ｼﾌﾀｰｼｬﾌﾄA	SHAFT		1				
7	7307 3008 100	ｼﾌﾀｰｼｬﾌﾄB	SHAFT		1				
8	7307 3009 100	ｼﾌﾀｰｼｬﾌﾄC	SHAFT		1				

７３０７　３１０Ｇ　チェンジヘッド　CHANGE　HEAD

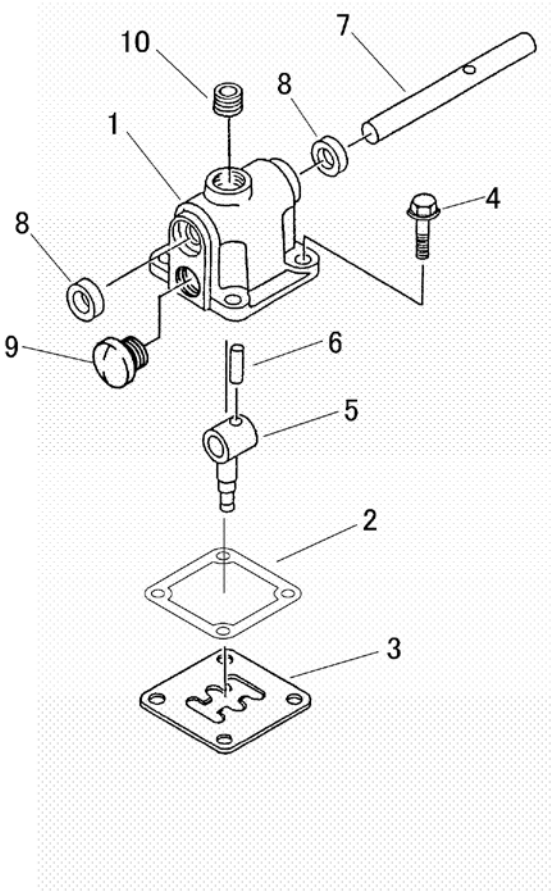

見出 NO.	部品番号 PART NO.	部品名称	PART NAME		個数 Q'ty	型　寸 DESCRIPTION	互換性 R/P	適用号機 FROM ～ UP TO SERIAL NO.	備　考 REMARKS
1	7307 3101 000	ﾁｪﾝｼﾞﾍｯﾄﾞ	HEAD		1				
2	7301 3102 000	ﾊﾟｯｷﾝF	GASKET		1				
3	7307 3103 300	ｶﾞｲﾄﾞ	PLATE		1				
4	K710 0608 020	Fﾎﾞﾙﾄ	BOLT		4	M8*20(7T)			
5	7205 3115 000	ｼﾌﾄﾚﾊﾞｰ	SHIFTLEVER		1				
6	0550 0006 022	ｽﾌﾟﾘﾝｸﾞﾋﾟﾝ	PIN SPRING		1	6*22			
7	7306 3209 000	ﾁｪﾝｼﾞｼｬﾌﾄ	SHAFT		1				
8	0840 1014 246	ｵｲﾙｼｰﾙ	SEAL OIL		2	UE14*24*6			
9	7410 1004 000	ﾁｭｳﾕｾﾝ	CAP		1	PF1/2			
10	A601 0602 100	ﾌﾟﾗｸﾞ	PLUG		1	PT1/2			

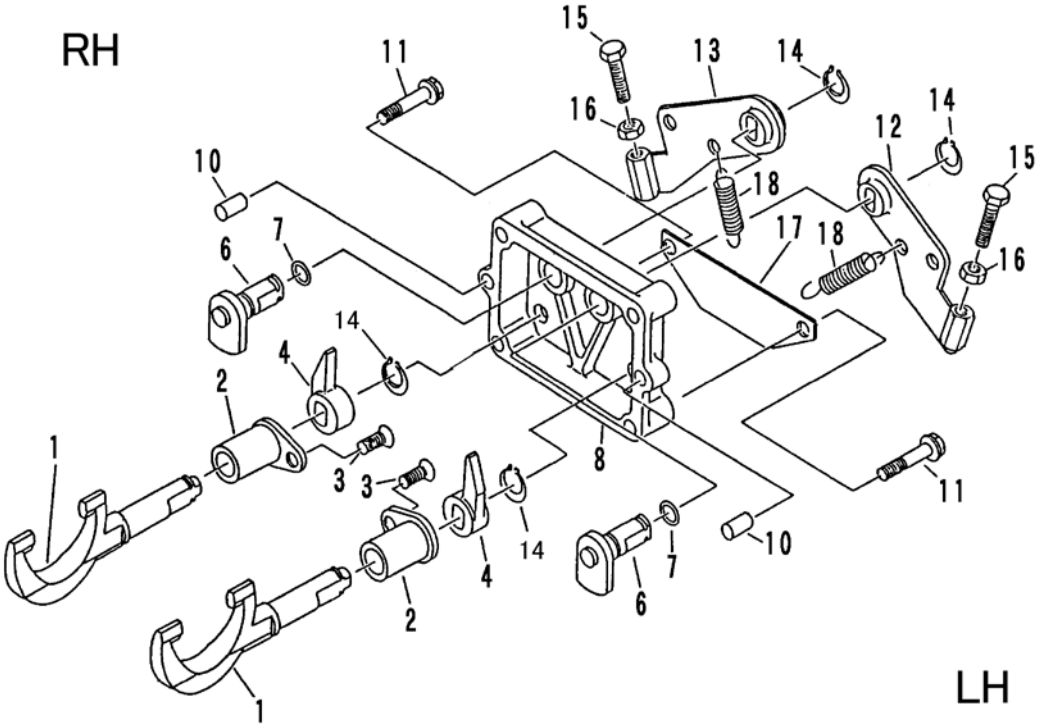

見出 NO.	部品番号 PART NO.	部品名称	PART NAME		個数 Q'ty	型　寸 DESCRIPTION	互換性 R/P	適用号機 FROM ～ UP TO SERIAL NO.	備　考 REMARKS
1	7307 3301 000	ｸﾗｯﾁｼﾌﾀｰ	SHIFTER		2				
2	7307 3305 000	ｼﾞｸｳｹﾒﾀﾙ	BUSH		2				
3	A222 0108 012	ｻﾗｺﾈｼﾞ	SCREW		2				
4	7307 3307 000	ｸﾗｯﾁｼﾌﾀｰB	CLUTCH		2				
6	7307 3309 000	ｼﾌﾄｱｰﾑ	ARM		2				
7	0830 0100 120	Oﾘﾝｸﾞ	O RING		2	P12			
8	7307 3315 000	ｼﾌﾀｰｹｰｽ	CASE		1				
10	0541 1108 018	ﾍｲｺｳﾋﾟﾝ	PIN PARALLEL		2	8*18			
11	K814 0108 040	Fﾎﾞﾙﾄ	BOLT		4	M8*40(8T)			
12	7307 3318 001	ｸﾗｯﾁｱｰﾑL	ARM		1				
13	7307 3319 001	ｸﾗｯﾁｱｰﾑR	ARM		1				
14	0740 0001 600	Cﾘﾝｸﾞ	RING		4	S16			
15	7305 3226 001	ﾚﾊﾞｰｵｼﾎﾞﾙﾄ	BOLT		2				
16	A301 0110 003	ﾅｯﾄ	NUT		2	M10			
17	7307 3324 000	ﾌﾞﾗｹｯﾄ	BRACKET		1				
18	3617 3227 000	ｽﾌﾟﾘﾝｸﾞ	SPRING		2				

７３０７　４００Ｄ ブレーキ　ＢＲＡＫＥ

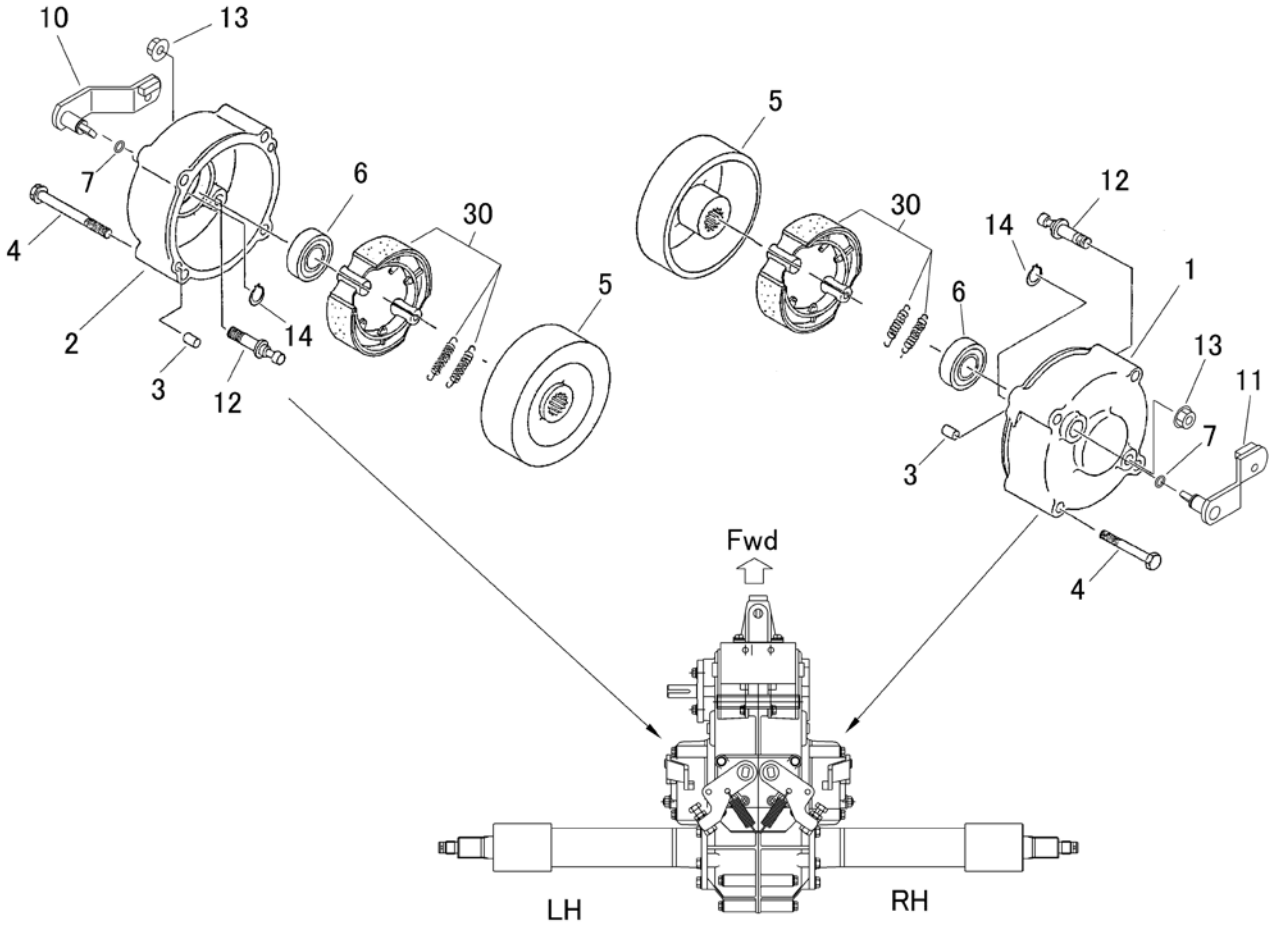

見出 NO.	部品番号 PART NO.	部品名称	PART NAME		個数 Q'ty	型　寸 DESCRIPTION	互換性 R/P	適用号機 FROM ～ UP TO SERIAL NO.	備　考 REMARKS
1	7307 4001 001	ﾌﾞﾚｰｷｹｰｽL(R)	CASE		1				RH
2	7307 4002 001	ﾌﾞﾚｰｷｹｰｽR(L)	CASE		1				LH
3	0540 1008 018	ﾍｲｺｳﾋﾟﾝ	PIN,PARALLEL		4	8*18			
4	K814 0108 060	Fﾎﾞﾙﾄ	BOLT		8	M8*60(8T)			
5	7307 4005 000	ﾌﾞﾚｰｷﾄﾞﾗﾑ	DRUM		2				
6	0750 0562 044	ﾍﾞｱﾘﾝｸﾞ	BEARING		2				
7	0830 0100 120	Oﾘﾝｸﾞ	O RING		2	P12			
10	7307 4023 000	ﾚﾊﾞｰ	LEVER		1				LH
11	7307 4022 000	ﾚﾊﾞｰ	LEVER		1				RH
12	7307 4021 000	ｱﾝｶｰﾋﾟﾝ	PIN		2				
13	F301 0110 000	Fﾅｯﾄ	NUT		2	M10			
14	0740 0001 600	Cﾘﾝｸﾞ	RING		2	S16			
30	7301 9901 000	ｼｭｰｾｯﾄ	SHOE SET		2				