7310　300A　ﾁｪﾝｼﾞｼﾌﾀｰｸﾐﾀﾃ　CHANGE　SHIFTER　EQUIPMENT

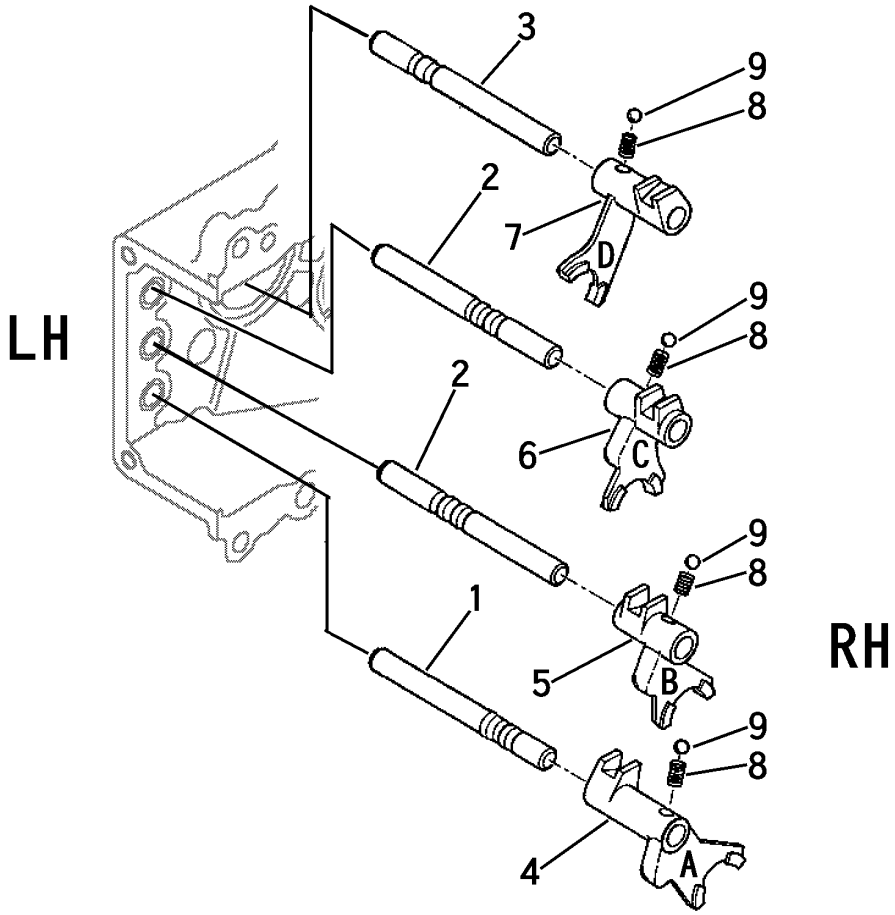

見出 NO.	部品番号 PART NO.	部品名称	PART NAME	個数 Q'ty	型　寸 DESCRIPTION	適 用 号 機 FROM ～ UP TO SERIAL NO	備　考 REMARKS
1	7305 3001 000	ｼﾌﾄﾌｫｰｸｼｬﾌﾄA	SHAFT	1			
2	7305 3002 000	ｼﾌﾄﾌｫｰｸｼｬﾌﾄB	SHAFT	2			
3	7305 3003 000	ｼﾌﾄﾌｫｰｸｼｬﾌﾄC	SHAFT	1			
4	7305 3004 000	ﾁｪﾝｼﾞｼﾌﾀｰﾌｫｰｸA	FORK	1			
5	7305 3005 000	ﾁｪﾝｼﾞｼﾌﾀｰﾌｫｰｸB	FORK	1			
6	7305 3006 000	ﾁｪﾝｼﾞｼﾌﾀｰﾌｫｰｸC	FORK	1			
7	7305 3007 000	ﾁｪﾝｼﾞｼﾌﾀｰﾌｫｰｸD	FORK	1			
8	7202 3004 000	ｽﾌﾟﾘﾝｸﾞ	SPRING	4			
9	0800 0000 800	ﾎﾞｰﾙ	BALL	4			