7314　200A　ニュウリョクジククミタテ　INPUT　SHAFT　EQUIPMENT

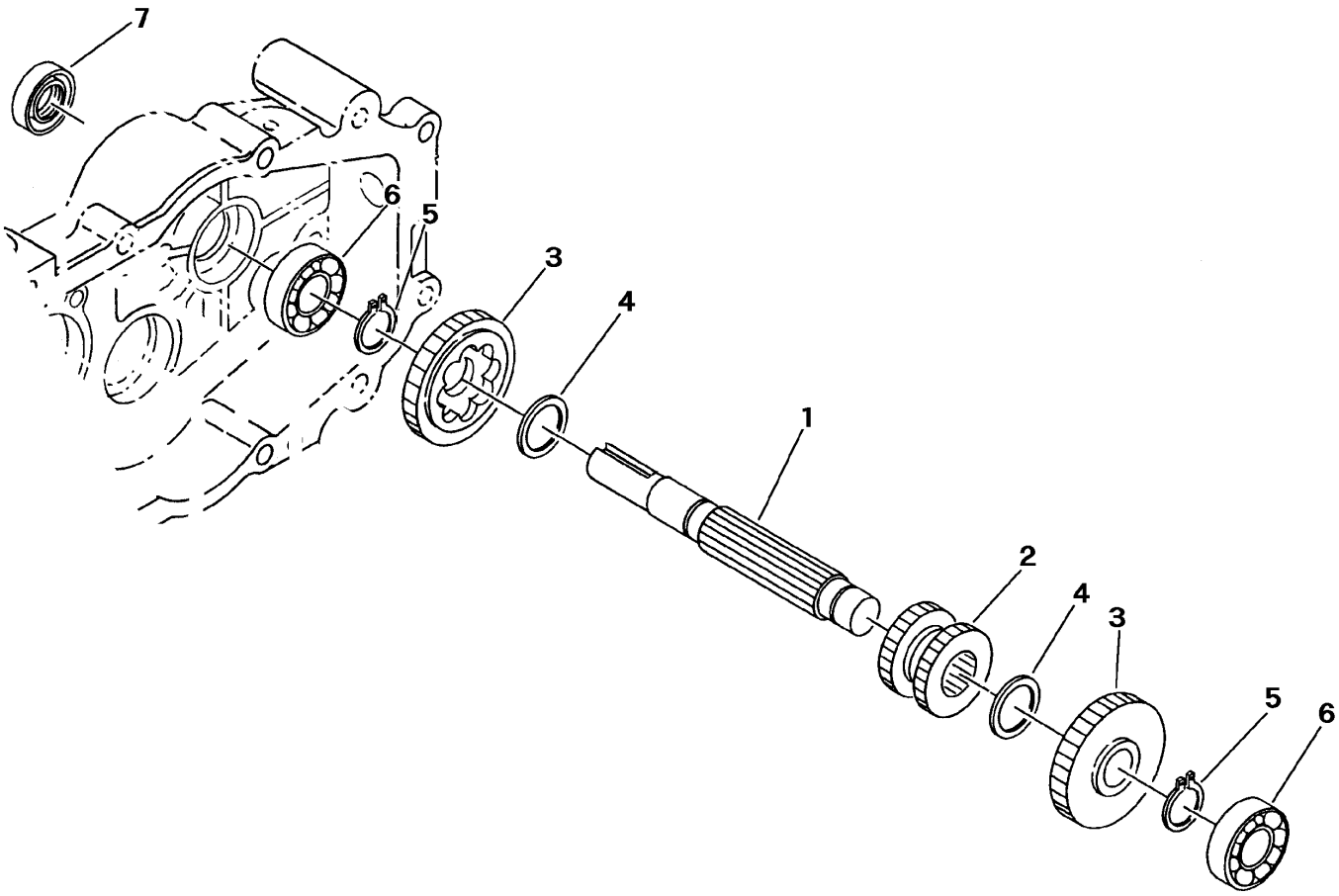

見出	部品番号	部品名称		個数	型　寸	適 用 号 機	備　考
NO.	PART NO.		PART NAME	Q'ty	DESCRIPTION	FROM ～ UP TO SERIAL NO.	REMARKS
1	7314 2001 000	ｼｬﾌﾄ1	SHAFT	1			
2	7314 2004 000	ｷﾞﾔ16	GEAR	1			
3	7314 2006 000	ｷﾞﾔ27	GEAR	2			
4	7308 2115 000	ｼﾑ	SHIM	2			
5	0740 0001700	Cﾘﾝｸﾞ	RING	2	S17		
6	0750 0060 030	ﾍﾞｱﾘﾝｸﾞ	BEARING	2	6003		
7	0840 1017 307	ｵｲﾙｼｰﾙ	SEAL	1	UE17307		