7314　210B　バックシャフトクミタテ　BACK　SHAFT　EQUIPMENT

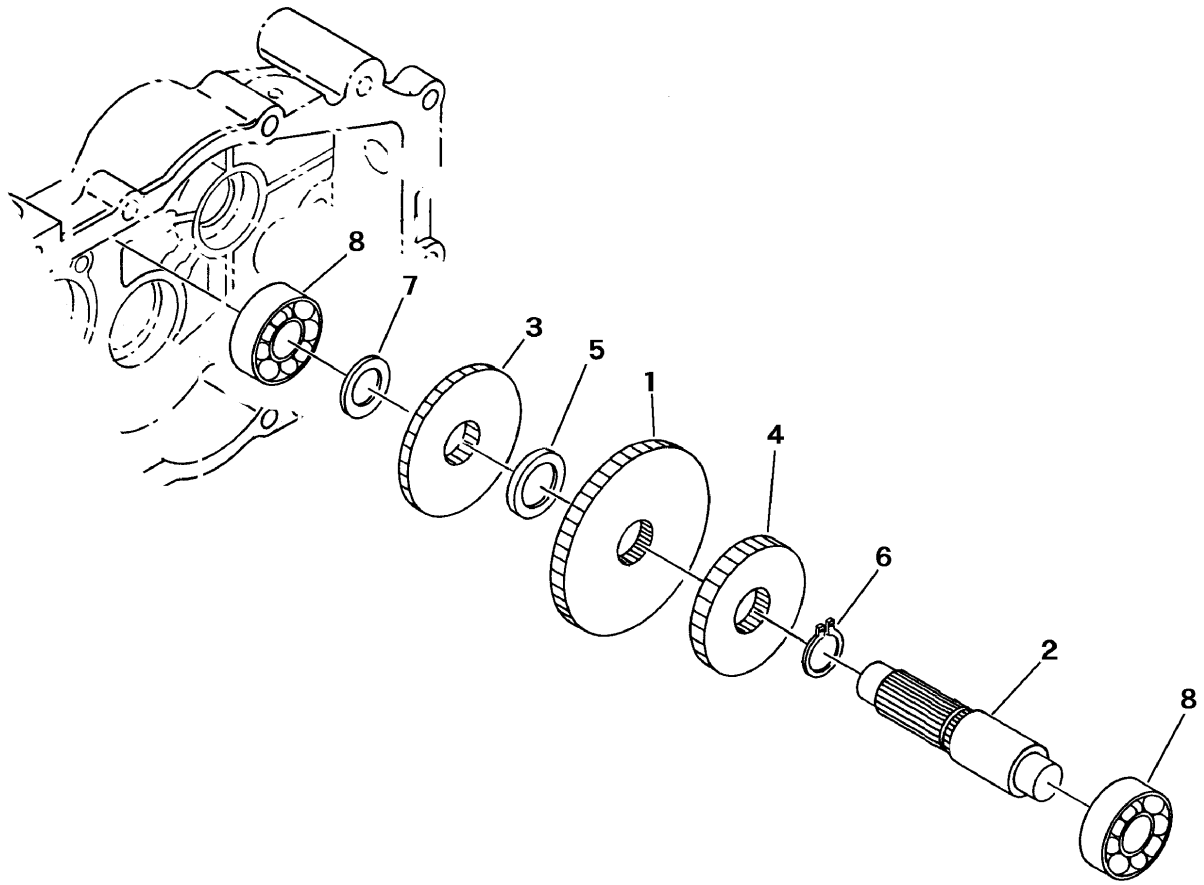

見出	部品番号	部品名称		個数	型　寸	適用号機	備考
NO.	PART NO.		PART NAME	Q'ty	DESCRIPTION	FROM ～ UP TO SERIAL NO.	REMARKS
1	7314 2104 000	ｷﾞﾔ40	GEAR	1			
2	7314 2106 000	ｼｬﾌﾄB	SHAFT	1			
3	7314 2107 000	ｷﾞﾔ30	GEAR	1			
4	7314 2108 000	ｷﾞﾔ24	GEAR	1			
5	7314 2109 000	ｶﾗｰ	COLLAR	1			
6	0740 0002 000	Cﾘﾝｸﾞ	RING	1	S20		
7	7308 2115 000	ｼﾑ	SHIM	1			
8	0750 0062 030	ﾍﾞｱﾘﾝｸﾞ	BEARING	2	6203		