7314 330B　ｻｲﾄﾞｸﾗｯﾁ SIDE CLUTCH

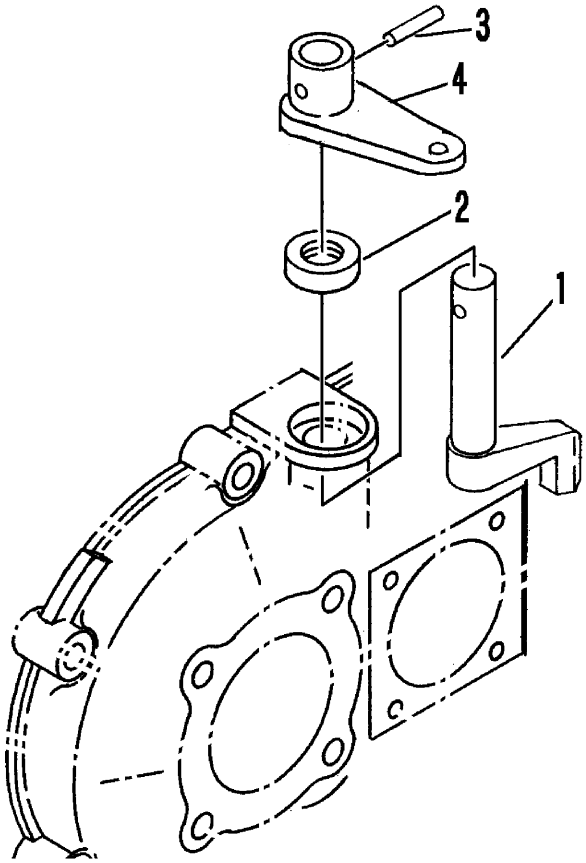

見出 NO.	部品番号 PART NO.	部品名称	PART NAME	個数 Q'ty	型　寸 DESCRIPTION	互換性 R/P	適用号機 FROM ～ UP TO SERIAL NO.	備　考 REMARKS
1	7314 3301 000	ｼﾌﾀｰ	FORK	2				
2	0840 1014 246	ｵｲﾙｼｰﾙ	SEAL	2	UE14246			
3	0550 0006 022	ｽﾌﾟﾘﾝｸﾞﾋﾟﾝ	PIN spring	2	Φ6×22			
4	7314 3313 000	ｻｲﾄﾞｸﾗｯﾁｱｰﾑ	ARM	2				