7318　110C　ケースクミタテ　CASE　EQUIPMENT

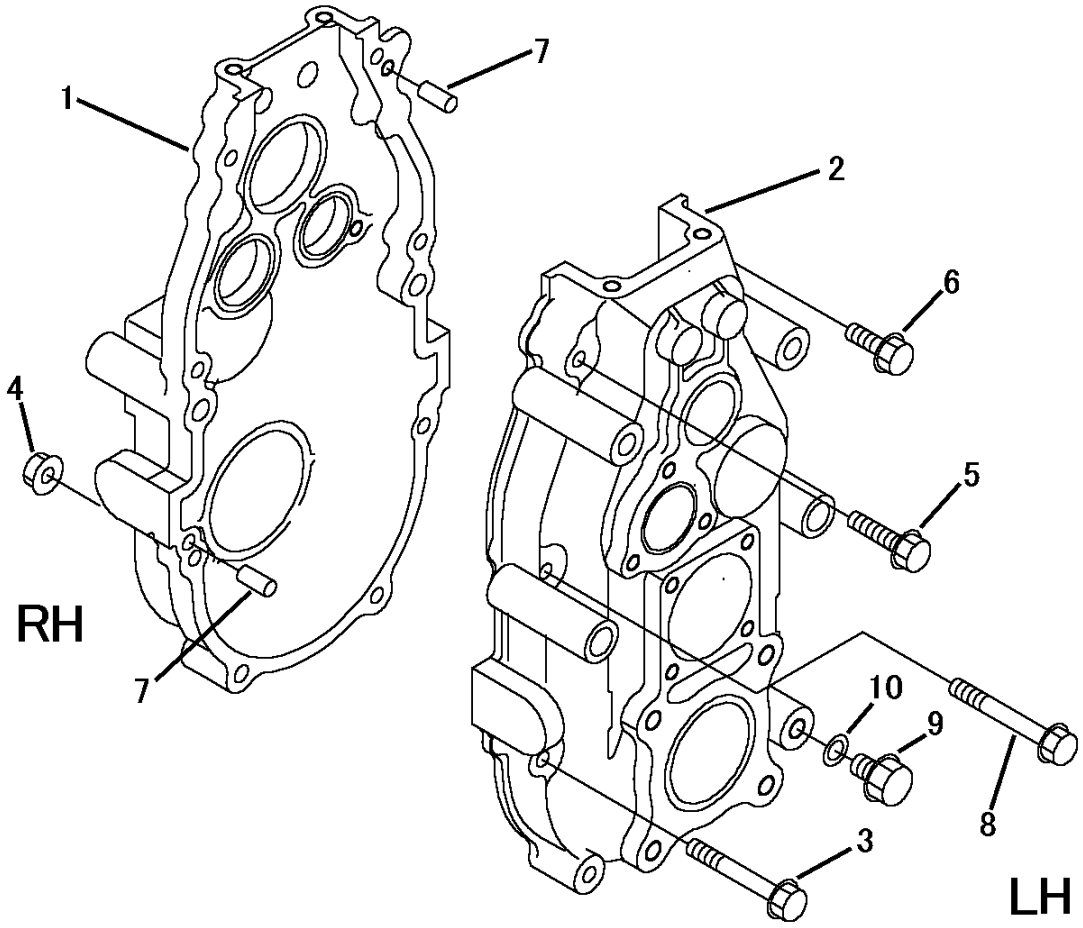

見出 NO.	部品番号 PART NO.	部品名称	PART NAME	個数 Q'ty	型　寸 DESCRIPTION	適用号機 FROM ～ UP TO SERIAL NO.	備　考 REMARKS
1	7318 1106 000	ｹｰｽ	CASE	1			
2	7318 1107 000	ｹｰｽ	CASE	1			
3	K814 0108 070	Fﾎﾞﾙﾄ	BOLT	4	M8×70 (8T)		
4	F301 0108 000	Fﾅｯﾄ	NUT	7	M8		
5	K814 0108 035	Fﾎﾞﾙﾄ	BOLT	1	M8×35 (8T)		
6	K710 0108 025	Fﾎﾞﾙﾄ	BOLT	1	M8×25 (7T)		
7	0540 1008 018	ﾍｲｺｳﾋﾟﾝ	PIN	2	Φ8×18		
8	K814 0108 075	Fﾎﾞﾙﾄ	BOLT	2	M8×75 (8T)		
9	K712 0110 012	Fﾎﾞﾙﾄ	BOLT	1	M10×12(7T)		
10	0833 0001 000	ｼｰﾙﾜｯｼｬ	WASHER	1	SW10		