FIG 3　アクスル　AXLE

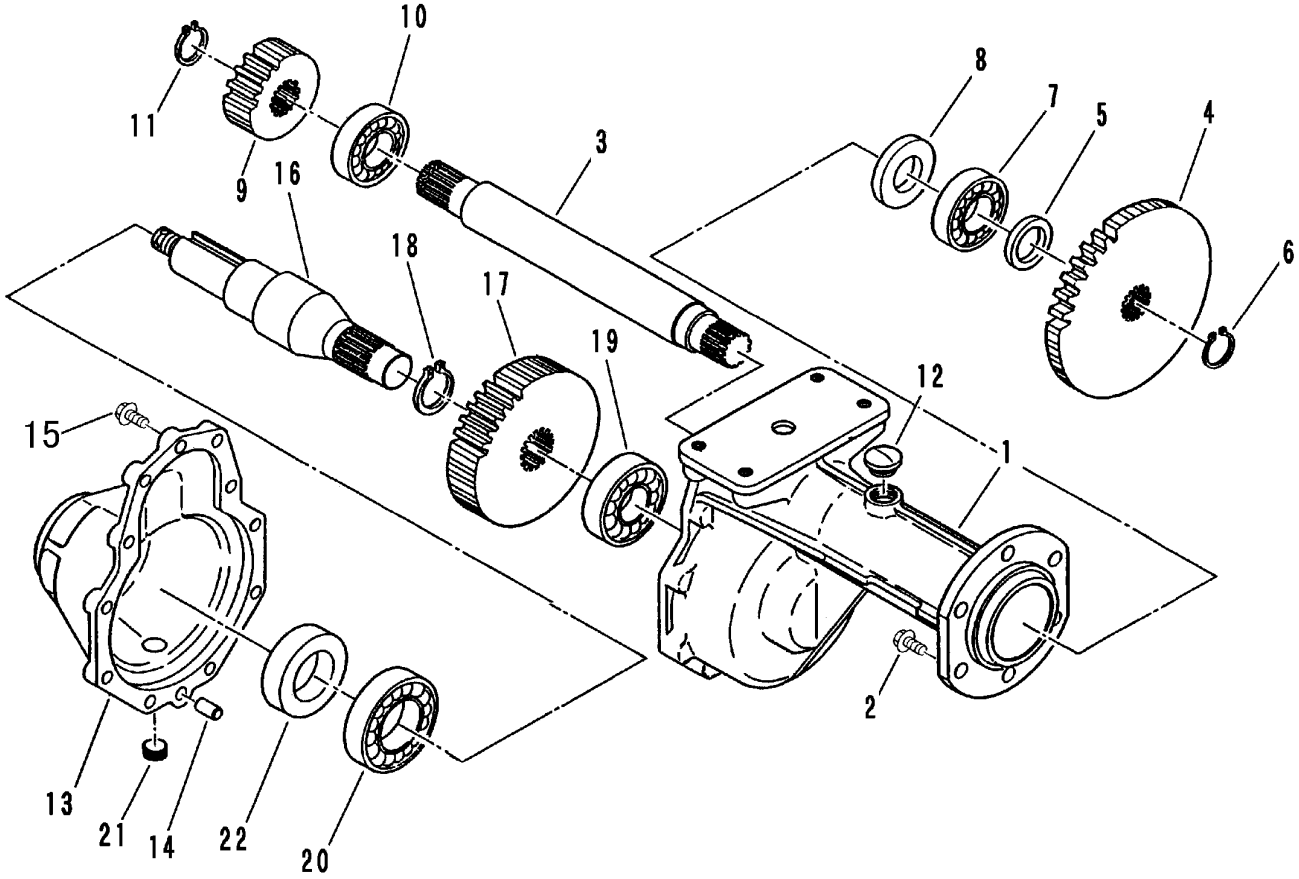

見出	部品番号	部品名称		個数	型　寸	適用号機	備　考
NO.	PART NO.		PART NAME	Q'ty	DESCRIPTION	FROM ～ UP TO SERIAL NO.	REMARKS
1	7202 2601 000	アクスルケース	CASE	2			
2	F154 0612 035	セムスA	BOLT	12	M12×35 2410		
3	7202 2603 000	アクスルシャフト	SHAFT	2			
4	7202 2604 000	ホイルギヤ	GEAR	2			
5	7202 2605 000	ディスタンスピースC	COLLAR	2			
6	0740 0003 500	Cリング	RING	2	S35		
7	0750 0062 070	ベアリング	BEARING	2	6207		
8	0840 1040 628	オイルシール	SEAL	2	UE40628		
9	7202 2605 000	ファイナルピニオン	GEAR	2			
10	0750 0062 070	ベアリング	BEARING	2	6207		
11	0740 0003 500	Cリング	RING	2	S35		
12	7410 1004 000	チュウユキャップ	CAP	2	PS1/2 Oﾘﾝｸﾞﾂｷ		
13	7202 2701 000	ファイナルギヤケース	CASE	2			
14	0540 1010 020	ヘイコウピン	PIN	4	φ10×20		
15	F154 0610 035	セムスA	BOLT	20	M10×35 2410		
16	7202 2703 000	ファイナルシャフト	SHAFT	2			
17	7202 2704 000	ファイナルギヤ	GEAR	2			
18	0740 0004 000	Cリング	RING	2	S40		
19	0750 0063 070	ベアリング	BEARING	2	6307		
20	0750 0062 100	ベアリング	BEARING	2	6210		
21	A601 0602 100	プラグ	PLUG	2	PT1/2		
22	7202 2705 000	デイスイシール	SEAL	2	MUD 50×80×20		