7403A　01　クミタテ　01　EQUIPMENT　01

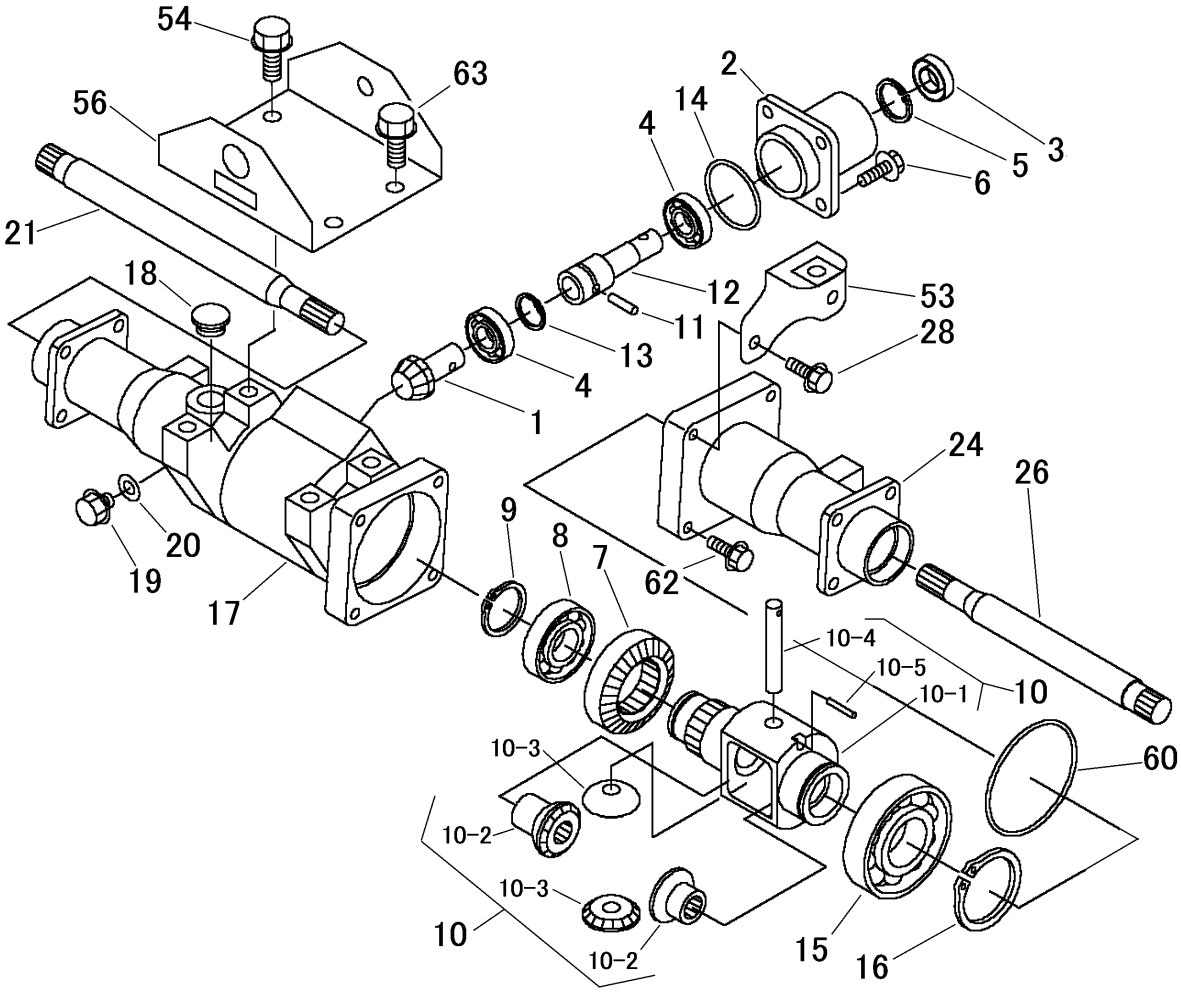

見出 NO.	部品番号 PART NO.	部品名称	PART NAME	個数 Q'ty	型　寸 DESCRIPTION	適用号機 FROM ～ UP TO SERIAL NO.	備　考 REMARKS
1	7403 2607 000	ﾍﾞﾍﾞﾙｷﾞﾔ10	GEAR 10	1			
2	7403 2608 000	ﾎﾙﾀﾞｰ	HOLDER	1			
3	0840 1017 328	ｵｲﾙｼｰﾙ	SEAL OIL	1	UE17×32×8		
4	0750 0562 034	ﾍﾞｱﾘﾝｸﾞ	BEARING	2	6203DDU		
5	0741 0003 200	Cﾘﾝｸﾞ	RING	1	H32		
6	K710 0108 025	Fﾎﾞﾙﾄ	BOLT	4	M8×25(7T)		
7	7403 2609 000	ﾍﾞﾍﾞﾙｷﾞﾔ29	GEAR 29	1			
8	0750 0060 070	ﾍﾞｱﾘﾝｸﾞ	BEARING	1	6007		
9	0740 0003 500	Cﾘﾝｸﾞ	RING	1	S35		
10	7403 2611 000	ﾃﾞﾌASSY	DIFF	1			
10-1	7403 2611 100	ﾃﾞﾌｹｰｽ	CASE	1			
10-2	7403 2612 000	ﾍﾞﾍﾞﾙｷﾞﾔ16	GEAR 16	2			
10-3	7403 2613 000	ﾍﾞﾍﾞﾙｷﾞﾔ15	GEAR 15	2			
10-4	7403 2614 000	ｼｬﾌﾄ	SHAFT	1			
10-5	0550 0004 025	ｽﾌﾟﾘﾝｸﾞﾋﾟﾝ	PIN	1	4×25		
11	7403 2604 000	ﾋﾟﾝ	PIN	1			
12	7403 2605 000	ｼｬﾌﾄ	SHAFT	1			
13	0740 0002 500	Cﾘﾝｸﾞ	RING	1	S25		
14	0830 0500 500	Oﾘﾝｸﾞ	O RING	1	S50(1種A)		
15	0750 0062 090	ﾍﾞｱﾘﾝｸﾞ	BEARING	1	6209		
16	0740 0004 500	Cﾘﾝｸﾞ	RING	1	S45		
17	7403 2615 000	ｹｰｽ	CASE	1			
18	7410 1004 000	ﾁｭｳﾕｾﾝ	CAP	1			
19	K712 0110 012	Fﾎﾞﾙﾄ	BOLT	1	M10×12(7T)細目		
20	0833 0001 000	ｼｰﾙﾜｯｼｬ	SEAL WASHER	1	SW-10		

７４０３Ａ　０１　クミタテ　０１　ＥＱＵＩＰＭＥＮＴ　０１

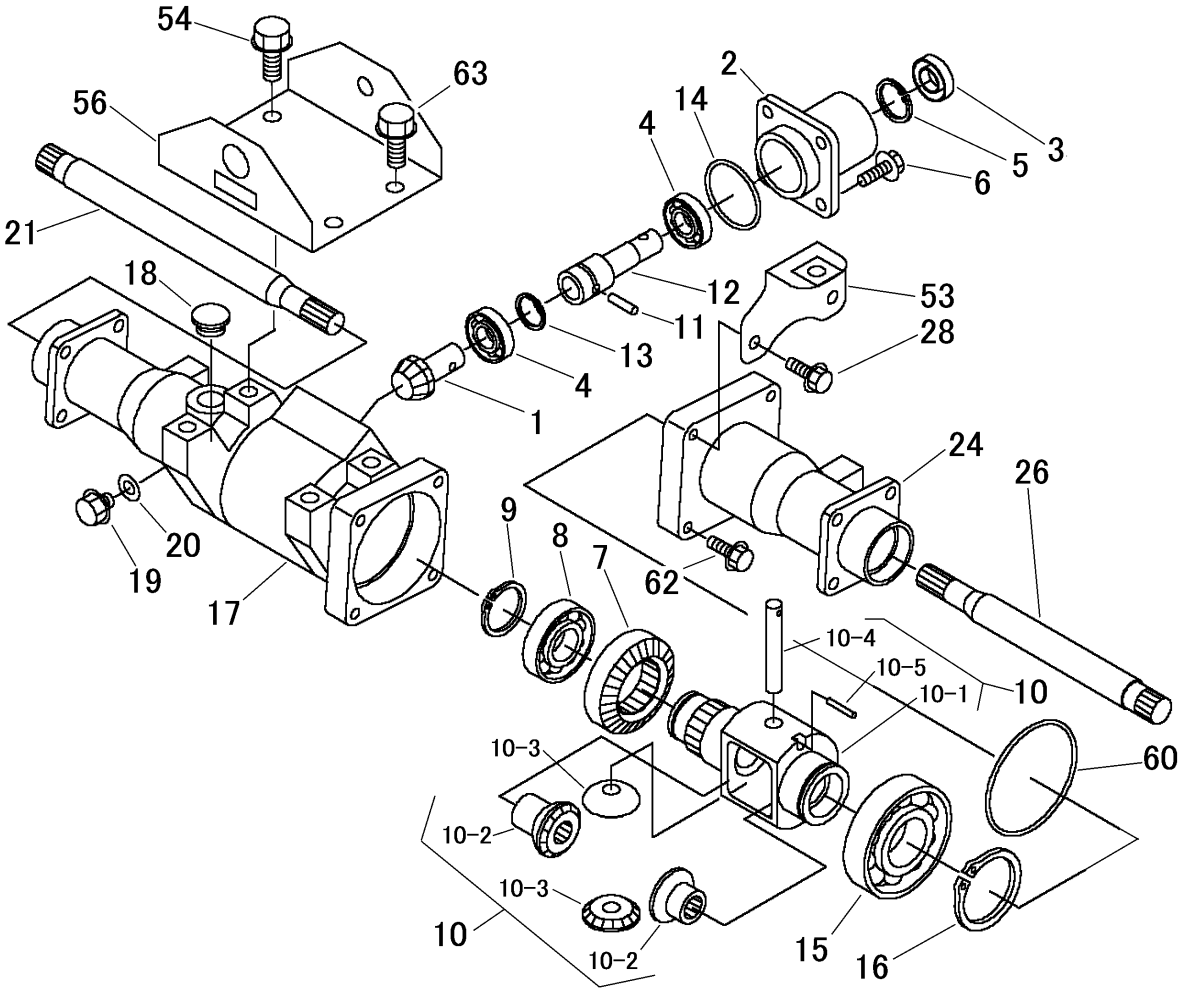

見出 NO.	部品番号 PART NO.	部品名称	PART NAME	個数 Q'ty	型　寸 DESCRIPTION	適用号機 FROM ～ UP TO SERIAL NO.	備　考 REMARKS
21	7403 2616 000	ｼｬﾌﾄ	SHAFT	1			
24	7403 2618 000	ｹｰｽ	CASE	1			
26	7403 2619 000	ｼｬﾌﾄ	SHAFT	1			
28	K814 0108 030	Fﾎﾞﾙﾄ	BOLT	2	M8×30(7T)		
53	7403 2656 000	ﾌﾟﾚｰﾄ	PLATE	1			
54	K712 0112 030	Fﾎﾞﾙﾄ	BOLT	3	M12×30(7T)		
56	7403 2652 900	ﾌﾟﾚｰﾄ	PLATE	1			
60	0830 0500 850	Oﾘﾝｸﾞ	O RING	1	S85(1種A)		
62	K710 0608 025	Fﾎﾞﾙﾄ	BOLT	2	M8×25(7T)		
63	K712 0112 020	Fﾎﾞﾙﾄ	BOLT	1	M12×20(7T)		