FIG 2　シャフト1 ＆ シャフト2 ＆ シャフト3
1st SHAFT ＆ 2nd SHAFT ＆ 3rd SHAFT

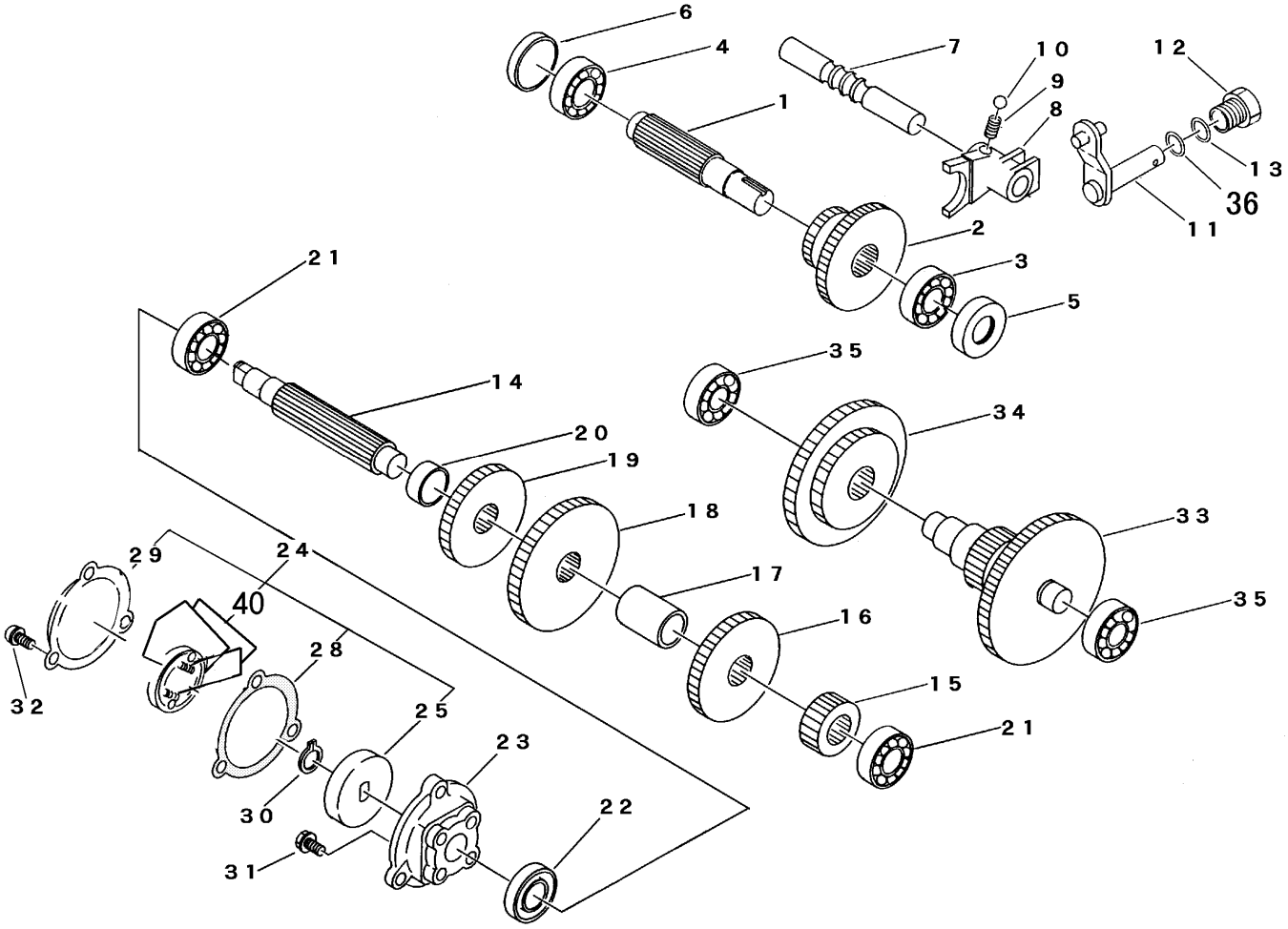

見出	部品番号	部品名称		個数	型　寸	適 用 号 機	備　考
NO.	PART NO.		PART NAME	Q'ty	DESCRIPTION	FROM ～ UP TO SERIAL NO	REMARKS
1	7953 1101 100	ｼｬﾌﾄ1	SHAFT	1			
2	7953 1102 100	ｷﾞﾔ 16-27	GEAR	1			
3	0750 0060 030	ﾍﾞｱﾘﾝｸﾞ	BEARING	1	6003		
4	0750 0062 020	ﾍﾞｱﾘﾝｸﾞ	BEARING	1	6202		
5	0840 1017 307	ｵｲﾙｼｰﾙ	SEAL	1	UE17307		
6	0834 0030 080	ｼｰﾙｷｬｯﾌﾟ	CAP	1	SC308		
7	7953 1111 000	ｼﾌﾄｼｬﾌﾄ	SHAFT	1			
8	7953 1112 100	ｼﾌﾄﾌｫｰｸ	FORK	1			
9	7953 1113 000	ｼﾌﾀｽﾌﾟﾘﾝｸﾞ	SPRING	1			
10	0800 0000 800	ﾎﾞｰﾙ	BALL	1	5/16		
11	7953 1121 001	ｼﾌﾄﾚﾊﾞｰ	LEVER	1			
12	7953 1122 100	ｼﾌﾄﾚﾊﾞｰｶﾞｲﾄﾞ	GUIDE	1			
13	0830 0100 140	Oﾘﾝｸﾞ	O-RING	1	P-14		
14	7953 1201 100	ｼｬﾌﾄ2	SHAFT	1			
15	7953 1202 100	ｷﾞﾔ 14	GEAR	1	t13		
16	7953 1203 000	ｷﾞﾔ 30	GEAR	1			
17	7953 1204 100	ｶﾗｰA	COLLAR	1	φ25.4		
18	7953 1205 000	ｷﾞﾔ 41	GEAR	1			
19	7953 1206 000	ｷﾞﾔ 28	GEAR	1			
20	7953 1207 100	ｶﾗｰB	COLLAR	1	φ25.4		
21	0750 0062 030	ﾍﾞｱﾘﾝｸﾞ	BEARING	2	6203		
22	0840 1017 357	ｵｲﾙｼｰﾙ	SEAL	1	UE17357		
23	7953 1211 000	ﾌﾞﾚｰｷﾎﾙﾀﾞｰ	HOLDER	1			
24	7953 1212 100	ﾌﾞﾚｰｷ ASSY	BRAKE	1			
25	7953 1213 000	ﾌﾞﾚｰｷﾄﾞﾗﾑ	DRUM	1			

FIG 2　シャフト1 ＆ シャフト2 ＆ シャフト3
1st SHAFT ＆ 2nd SHAFT ＆ 3rd SHAFT

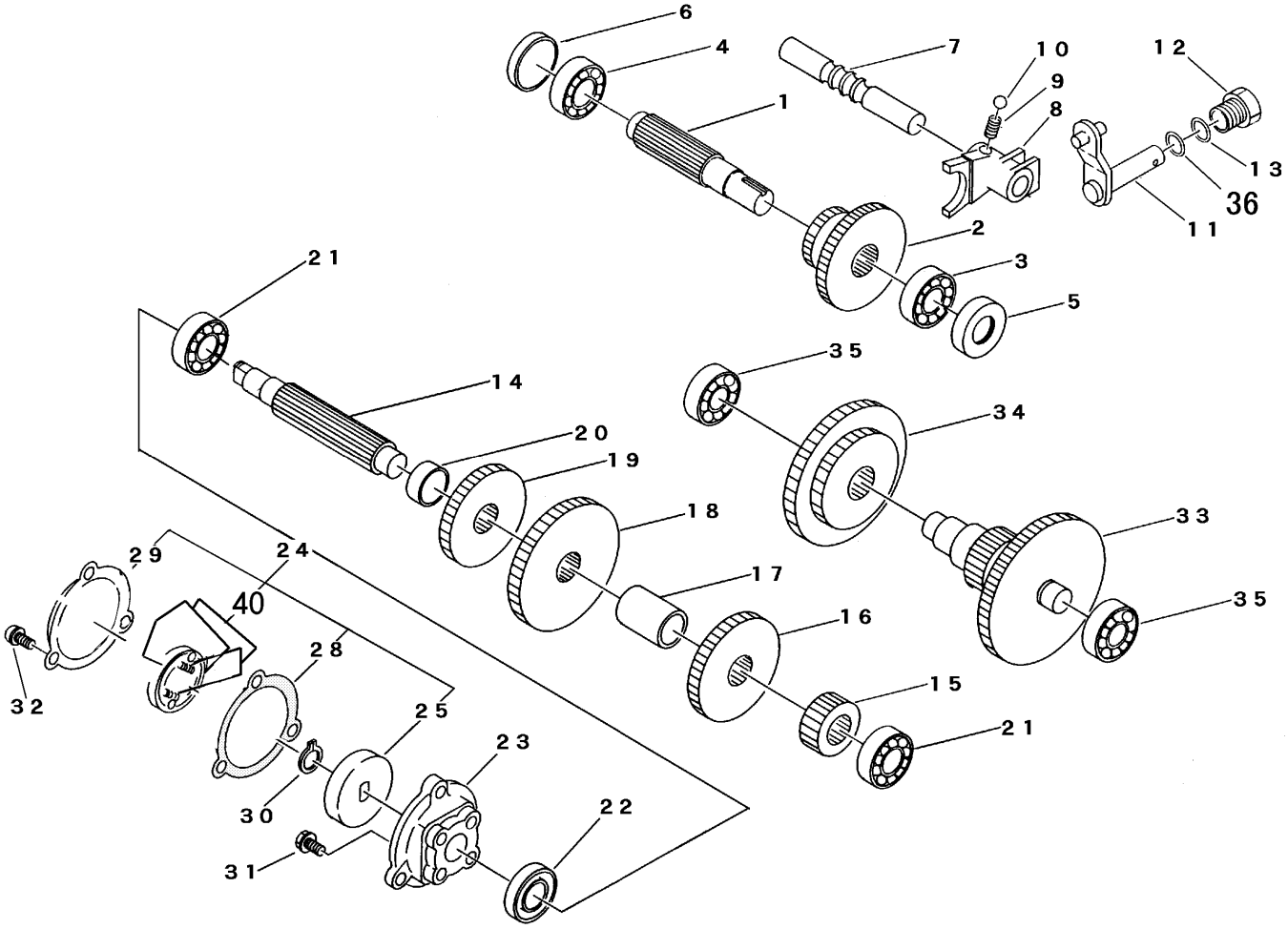

見出	部品番号	部品名称		個数	型　寸	適 用 号 機	備　考
NO.	PART NO.		PART NAME	Q'ty	DESCRIPTION	FROM ～ UP TO SERIAL NO	REMARKS
28	7953 1213 300	ﾊﾟｯｷﾝ	PACKING	1			
29	7953 1213 400	ﾊﾟｯｷﾝｸﾞﾌﾟﾚｰﾄ	PLATE	1			
30	0740 0001 400	Cﾘﾝｸﾞ	RING	1	S14		
31	K700 0106 020	Fﾎﾞﾙﾄ	BOLT	4	M6×20		
32	F204 0106 012	ｾﾑｽA	SCREW	3	M6×12		
33	7953 1301 101	ｼｬﾌﾄ 3	SHAFT	1		NO.94-5747～(ﾐｯｼｮﾝ号機)	
33	7953 1301 100	ｼｬﾌﾄ 3	SHAFT	1		～NO.94-5746(ﾐｯｼｮﾝ号機)	
34	7953 1305 100	ｷﾞﾔ 29-41	GEAR	1			
35	0750 0062 030	ﾍﾞｱﾘﾝｸﾞ	BEARING	2	6203		
36	0830 0100 160	Oﾘﾝｸﾞ	O-RING	1	P-16	NO.00907～(ﾐｯｼｮﾝ号機)	
40	7953 9901 000	ｼｭｰｾｯﾄ	SHOE SET	1			