FIG 14 アーチ & ニワク ARCH & SIDE FRAME

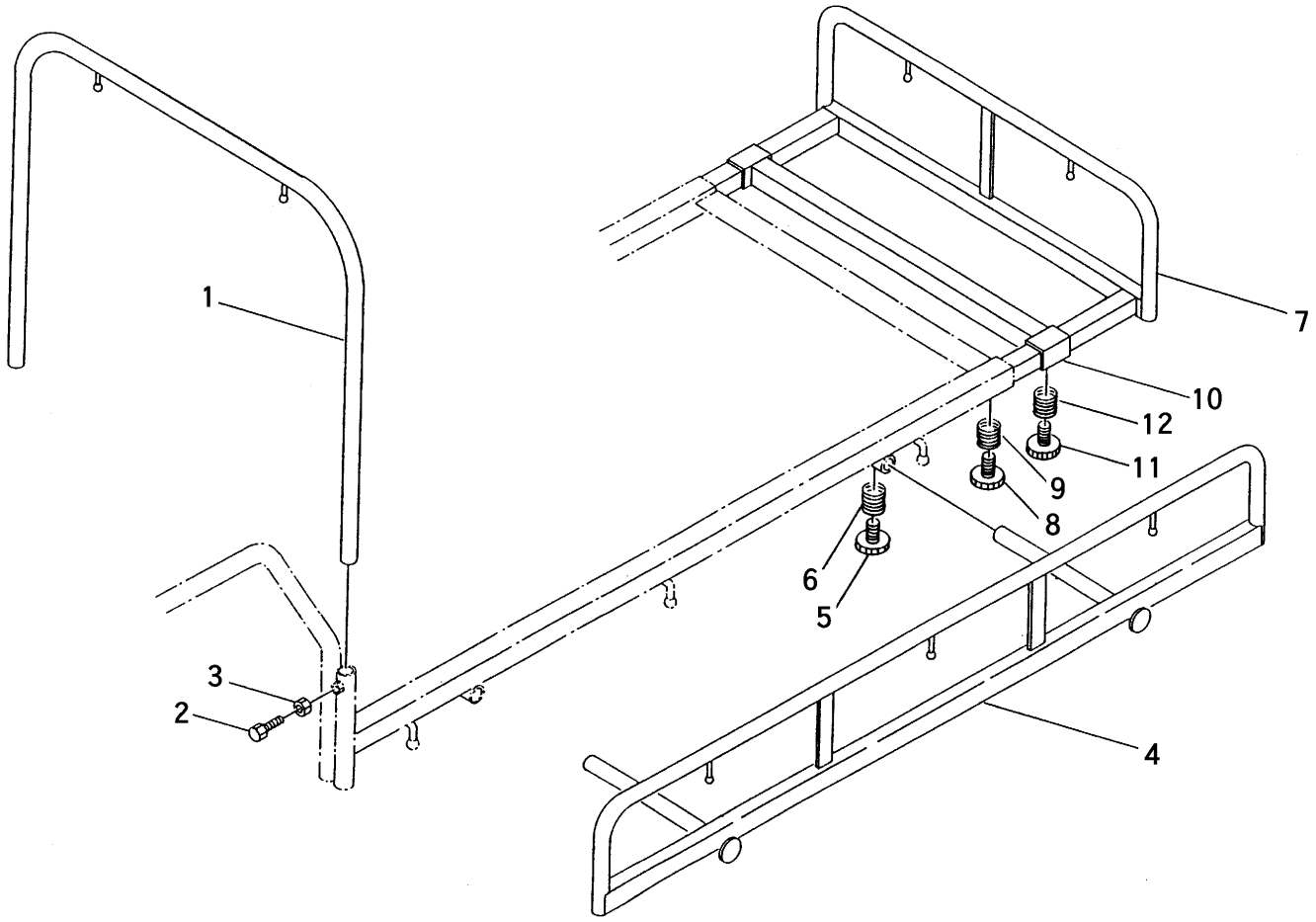

見出	部品番号	部品名称		個数	型　寸	適 用 号 機	備　考
NO.	PART NO.		PART NAME	Q'ty	DESCRIPTION	FROM ～ UP TO SERIAL NO	REMARKS
1	3208 4001 000	ｱｰﾁ	ARCH	1			
2	A110 0110 025	ﾎﾞﾙﾄ	BOLT	2	M10×25		
3	A301 0110 001	ﾅｯﾄ	NUT	2	M10		
4	3205 4101 000	ｽﾗｲﾄﾞﾆﾜｸﾖｺ	FRAME	2			
5	3513 4111 000	ﾉﾌﾞﾎﾞﾙﾄ	BOLT	4	M10×25		
6	3513 4112 000	ｽﾌﾟﾘﾝｸﾞ	SPRING	4	#169		
7	3205 4109 000	ｽﾗｲﾄﾞﾆﾜｸﾏｴ	FRAME	1			
8	3513 4111 000	ﾉﾌﾞﾎﾞﾙﾄ	BOLT	2	M10×25		
9	3513 4112 000	ｽﾌﾟﾘﾝｸﾞ	SPRING	2	#169		
10	3205 4115 000	ﾎｼﾞｮﾆﾜｸ	FRAME	1			
11	3513 4111 000	ﾉﾌﾞﾎﾞﾙﾄ	BOLT	2	M10×25		
12	3513 4112 000	ｽﾌﾟﾘﾝｸﾞ	SPRING	2	#169		