FIG 16 ビリンフォーク （ オプション ） FORK （ OPTION ）

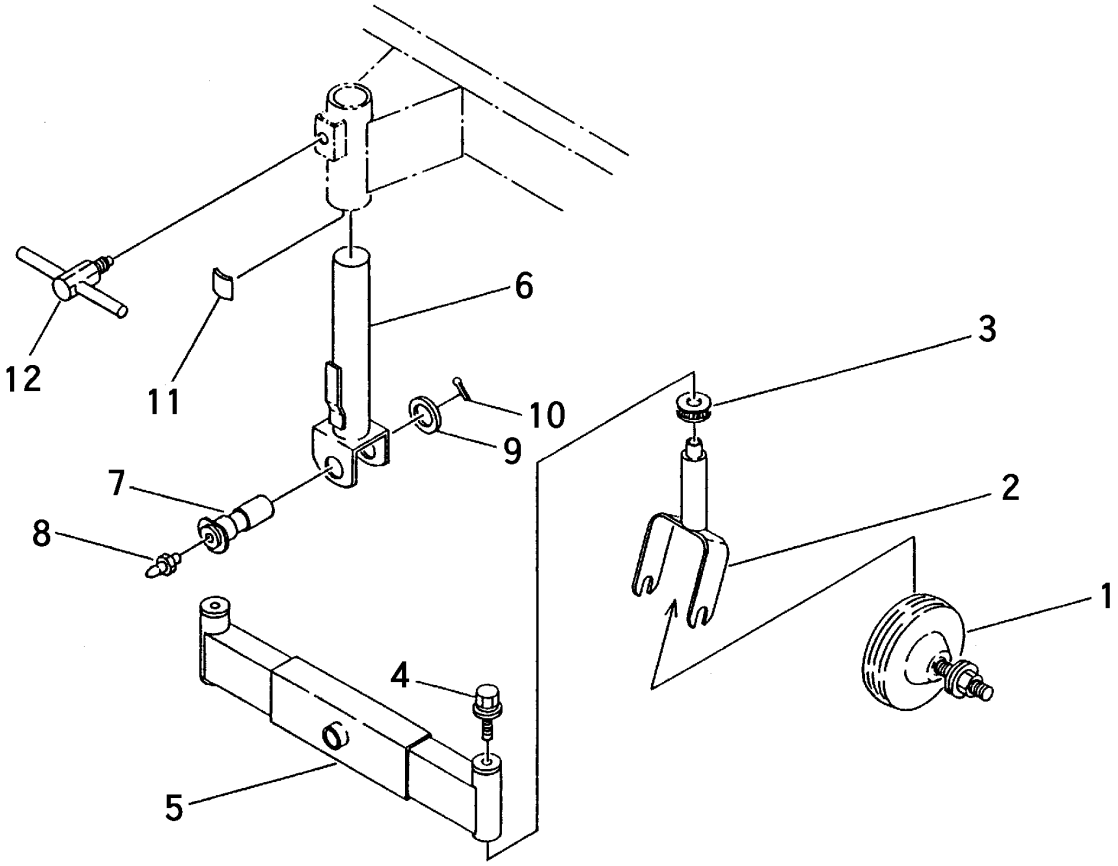

見出	部品番号	部品名称		個数	型　寸	適 用 号 機	備　考
NO.	PART NO.		PART NAME	Q'ty	DESCRIPTION	FROM ～ UP TO SERIAL NO	REMARKS
1	3210 6001 000	ﾀｲﾔASSY	TIRE	2	HCS2.75-4		
2	3208 6005 000	ﾋﾞﾘﾝﾌｫｰｸ	FORK	2			
3	0760 0051 101	ｽﾗｽﾄﾍﾞｱﾘﾝｸﾞ	BEARING	2	51101		
4	H174 0108 016	ｾﾑｽC	BOLT	2	M8×16		
5	3208 6011 000	ﾌｫｰｸﾄﾘﾂｹ	BRACKET	1			
6	3208 6021 001	ﾄﾘﾂｹｻｻｴ	BRACKET	1			
7	3208 6027 001	ﾋﾟﾝ	PIN	1			
8	A650 0100 600	ｸﾞﾘｽﾆｯﾌﾟﾙ	NIPPLE	1	M6		
9	0350 0162 040	PW	WASHER	1	20×40×3.2		
10	0520 0132 035	ﾜﾘﾋﾟﾝ	PIN split	1	3.2×35		
11	3205 2214 000	ｱﾃｶﾞﾈ	PLATE	1			
12	3205 2215 000	ｼﾒﾂｹﾊﾝﾄﾞﾙ	HANDLE	1			