FIG 3　フレーム　FRAME

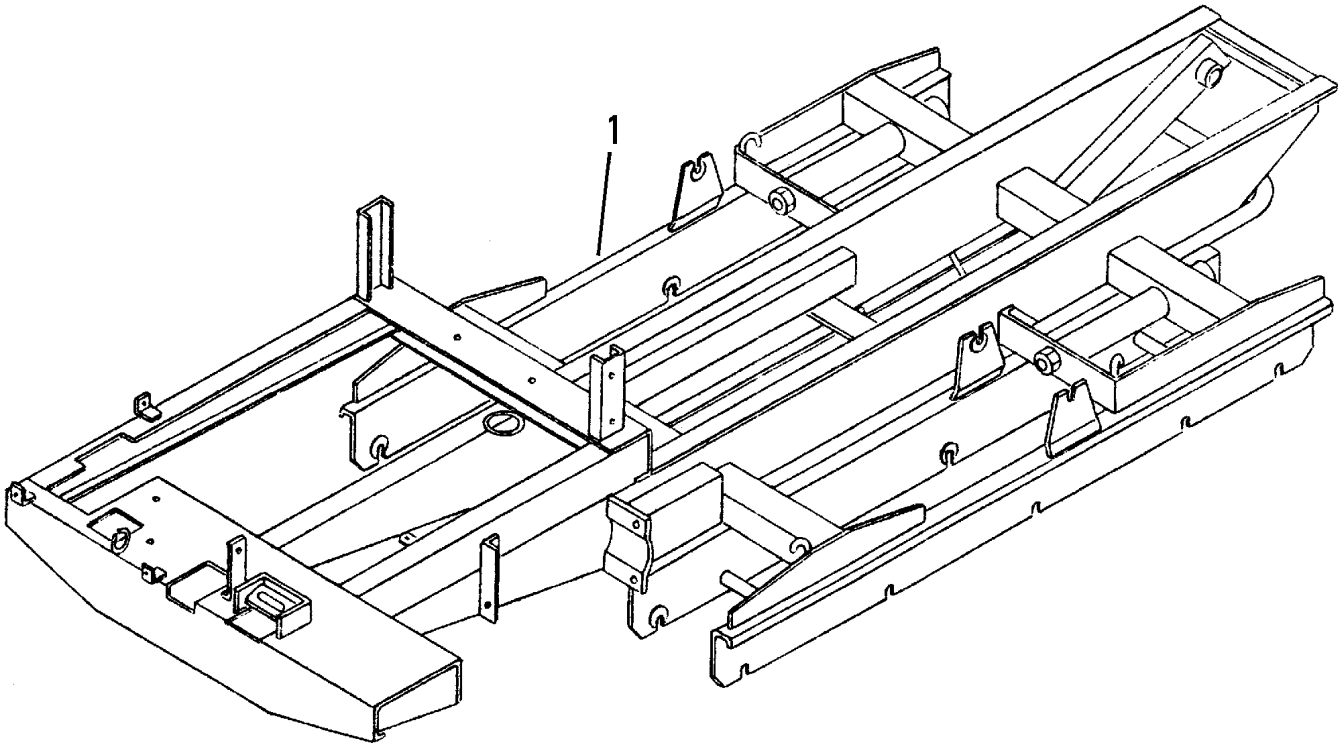

見出	部品番号	部品名称		個数	型　寸	適用号機	備　考
NO.	PART NO.		PART NAME	Q'ty	DESCRIPTION	FROM ～ UP TO SERIAL NO.	REMARKS
1	3518 1001 001	フレーム	FRAME	1			部品供給不可