FIG 12 ニダイ WAGON

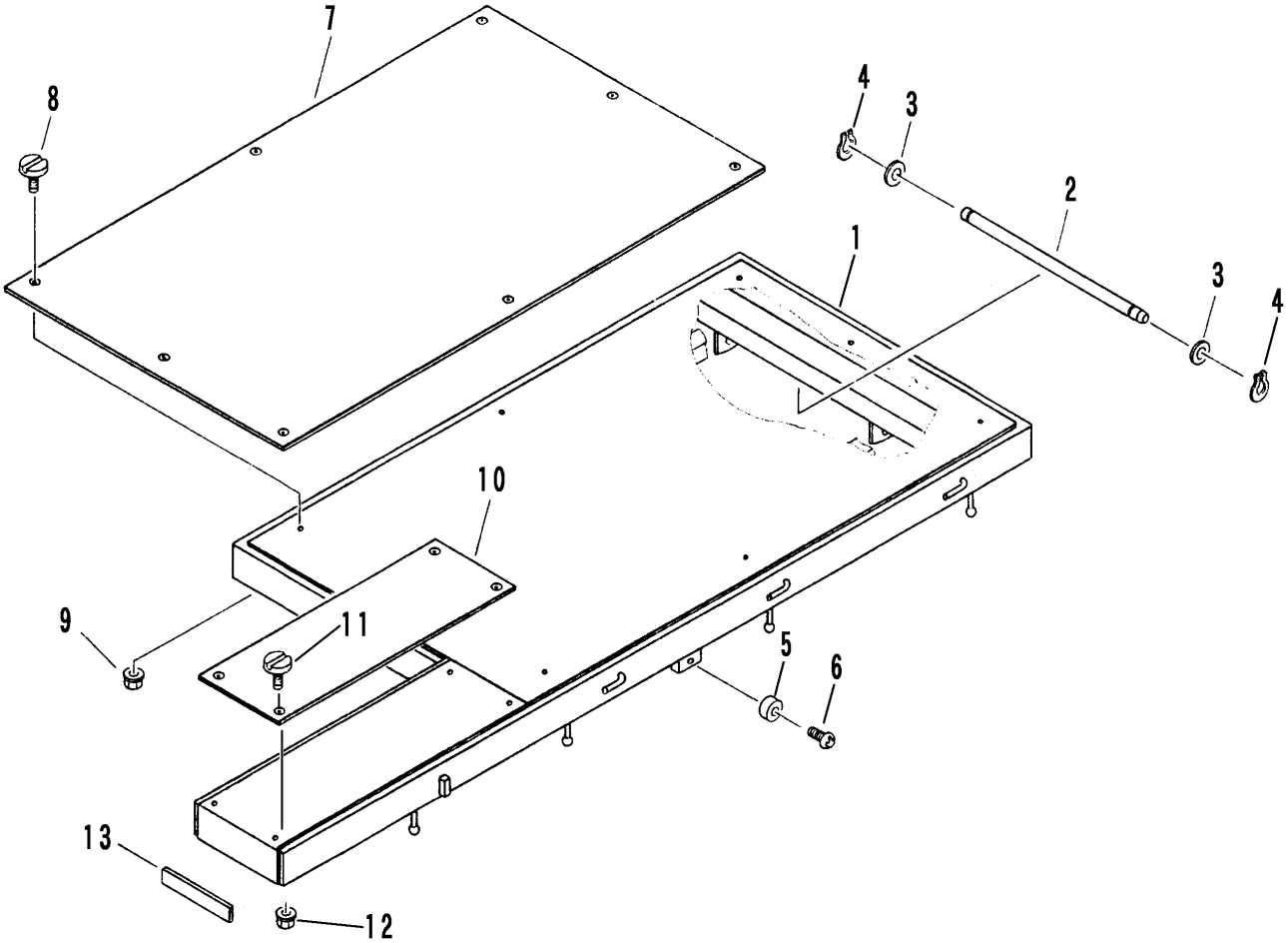

見出 NO.	部品番号 PART NO.	部品名称	PART NAME	個数 Q'ty	型　寸 DESCRIPTION	適用号機 FROM ～ UP TO SERIAL NO.	備考 REMARKS
1	3518 4001 001	ニダイ	WAGON	1			
2	3518 4041 000	シャフト	SHAFT	1			
3	0350 0162 040	PW	WASHER,PLAIN	2	20×40×3.2		
4	0740 0102 000	Cリング	RING C	2	S-20		
5	3611 4062 000	ホゴゴム	RUBBER	2	B-4		
6	A252 0106 025	トラスコネジ	SCREW	2	M5×30		
7	3518 4045 000	ゴムマット	RUBBER	1			
8	0210 0100 820	ヒラコネジ	SCREW	8	8×20		
9	H301 0108 001	Sナット	NUT	8	M8		
10	3518 4046 100	ゴムマット	RUBBER	1		NO.6500331～	
10	3518 4046 000	ゴムマット	RUBBER	1		～NO.6500330	
11	0210 0100 820	ヒラコネジ	SCREW	4	8×20		
12	H301 0108 001	Sナット	NUT	4	M8		
13	3518 4047 000	ゴムマット	RUBBER	1			