FIG 13 クロスバー CROSS BAR

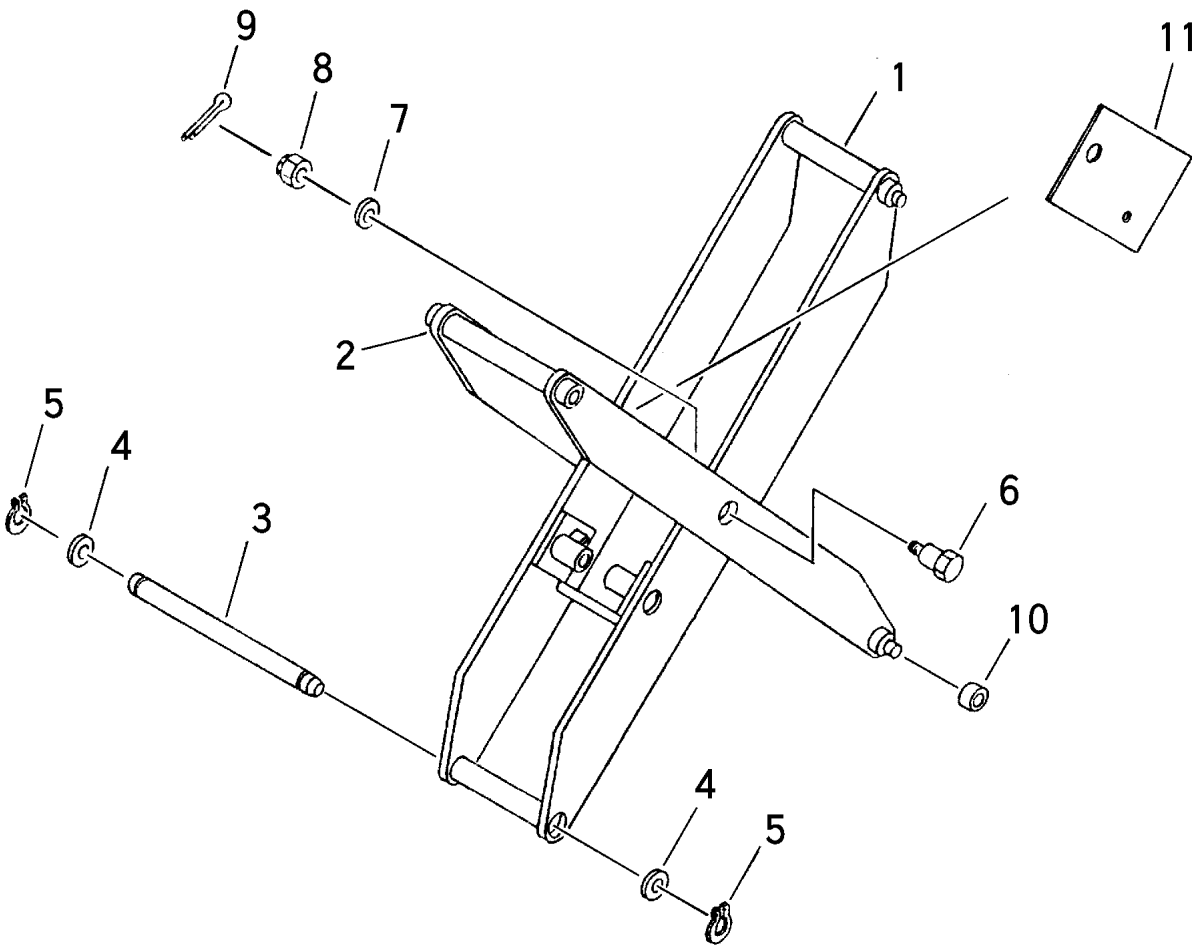

見出	部品番号	部品名称		個数	型　寸	適 用 号 機	備　考
NO.	PART NO.		PART NAME	Q'ty	DESCRIPTION	FROM ～ UP TO SERIAL NO.	REMARKS
1	3518 4101 000	ｸﾛｽﾊﾞｰｳﾁ	CROSS inside	1			
2	3518 4108 000	ｸﾛｽﾊﾞｰｿﾄ	CROSS outside	1			
3	3518 4113 000	ｼｬﾌﾄ	SHAFT	1			
4	0350 0172 544	PW	WASHER	2	25×44×4.5		
5	0740 0002 500	Cﾘﾝｸﾞ	RING snap C	2	S25		
6	3518 4114 000	ﾎﾞﾙﾄ	BOLT	2	B-046		
7	0350 0171 640	PW	WASHER	2	16×40×4.5		
8	A310 0101 621	ｷｬｯｽﾙﾅｯﾄ	NUT	2	M16（低形）		
9	0520 0140 032	ﾜﾘﾋﾟﾝ	PIN split	2	4.0×32		
10	0750 0562 044	ﾍﾞｱﾘﾝｸﾞ	BEARING	4	6204DDU		
11	3518 4117 000	ｶﾞｰﾄﾞ	GIRD	1			