３５５５　０１０Ａ　エンジンコントロールクミタテ
ENGINE　CONTOROL　EQUIPMENT

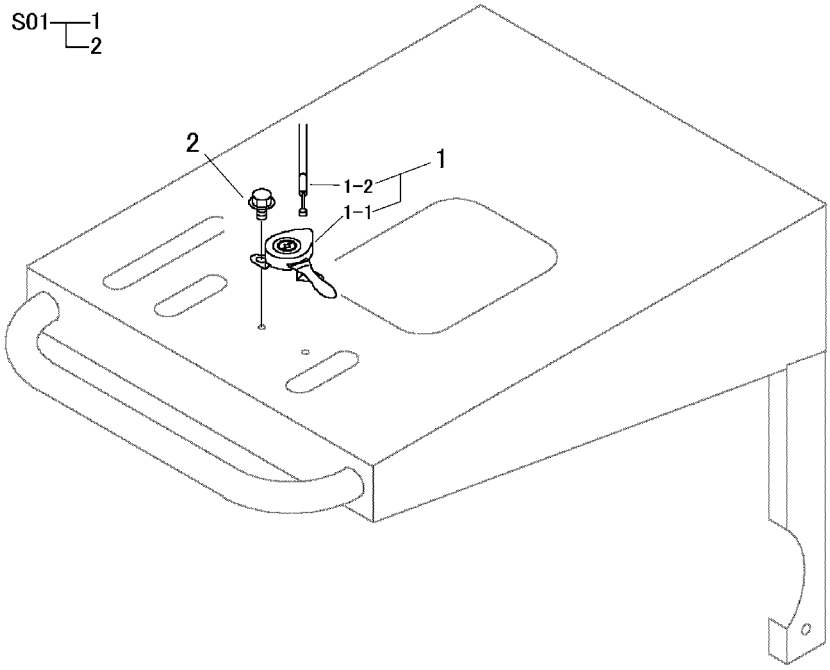

見出 NO.	部品番号 PART NO.	部品名称	PART NAME	個数 Q'ty	型　寸 DESCRIPTION	適用号機 FROM ～ UP TO SERIAL NO	備　考 REMARKS
S01	3555 010A 000	ｴﾝｼﾞﾝｺﾝﾄﾛｰﾙｸﾐﾀﾃ	EQUIPMENT	1			
1	3531 0100 500	ｽﾛｯﾄﾙﾚﾊﾞｰAssy	LEVER	1			
1-1	3531 0101 000	ｽﾛｯﾄﾙﾚﾊﾞｰ	LEVER	1			
1-2	3509 0101 000	ｽﾛｯﾄﾙﾜｲﾔｰ	WIRE	1			
2	H204 0106 016	ｾﾑｽB	BOLT	2	M6×16(十字穴付き)		