３５５５　１３０Ａ　アンゼンカバークミタテ（手動ダンプ仕様）
SAFETY　COVER　EQUIPMENT（MANUAL　DUMP）

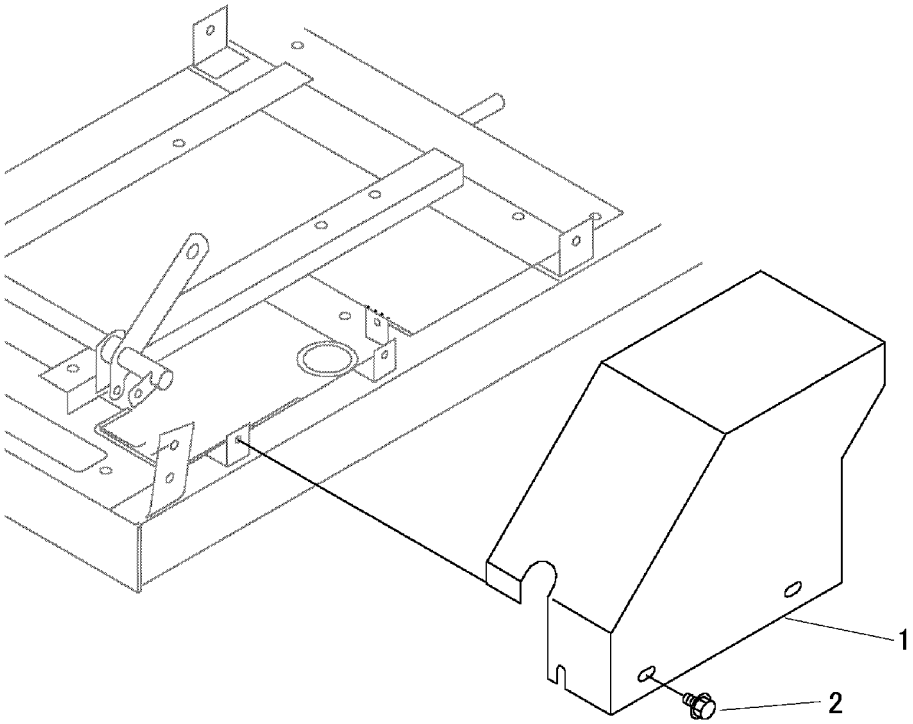

見出 NO.	部品番号 PART NO.	部品名称	PART NAME	個数 Q'ty	型　寸 DESCRIPTION	適用号機 FROM ～ UP TO SERIAL NO	備　考 REMARKS
1	3555 1311 000	ｶﾊﾞｰ	COVER	1			
2	K110 0108 016	Fﾎﾞﾙﾄ	BOLT	3	M8×16(4T)		