３５５５　１３０Ｂ　アンゼンカバークミタテ（油圧ダンプ仕様）
ＳＡＦＥＴＹ　ＣＯＶＥＲ　ＥＱＵＩＰＭＥＮＴ（ＨＹＤＲＡＵＬＩＣ　ＤＵＭＰ）

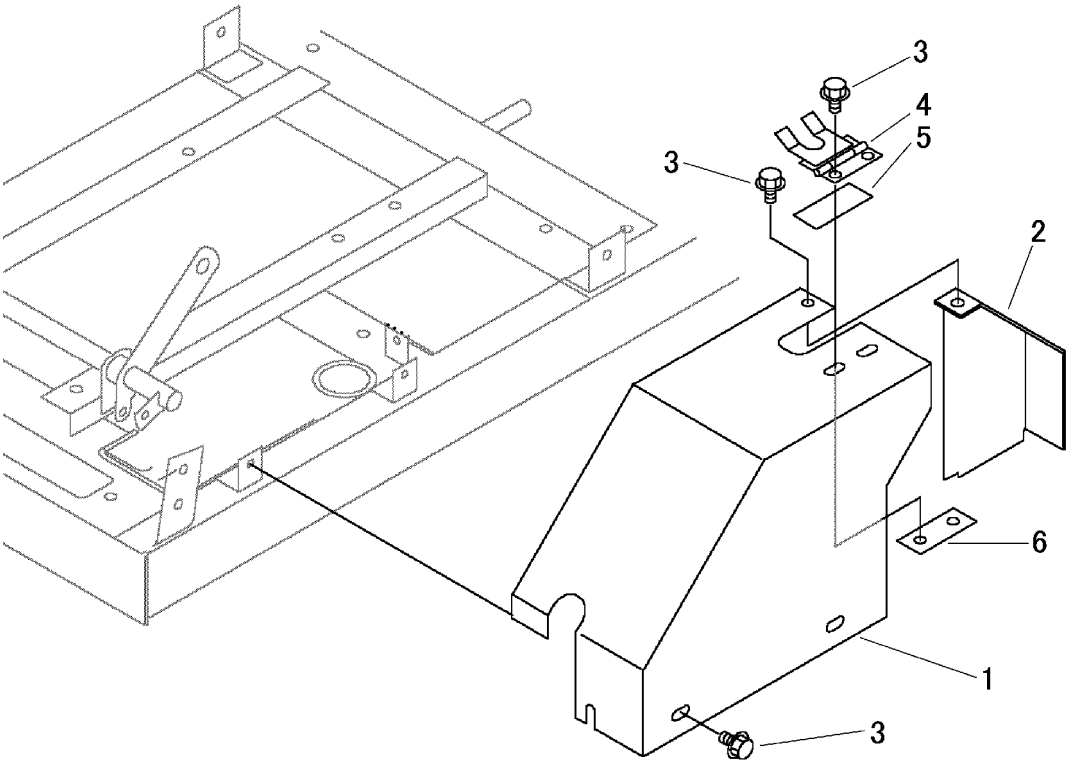

見出 NO.	部品番号 PART NO.	部品名称	PART NAME	個数 Q'ty	型　寸 DESCRIPTION	適用号機 FROM ～ UP TO SERIAL NO	備　考 REMARKS
1	3555 1301 000	ｶﾊﾞｰ	COVER	1			
2	3555 1306 000	ｶﾊﾞｰ	COVER	1			
3	K110 0108 016	Fﾎﾞﾙﾄ	BOLT	7	M8×16(4T)		
4	6120 2833 000	ｽﾄｯﾊﾟｰ	STOPPER	1			
5	3537 1325 000	ｲﾝｼｭﾚｰﾀ	INSULATOR	1			
6	3537 1321 000	ﾌﾞﾗｹｯﾄ	BRACKET	1			