3555　220A　ユウドウリン・フォーククミタテ　IDLER・FORK　EQUIPMENT

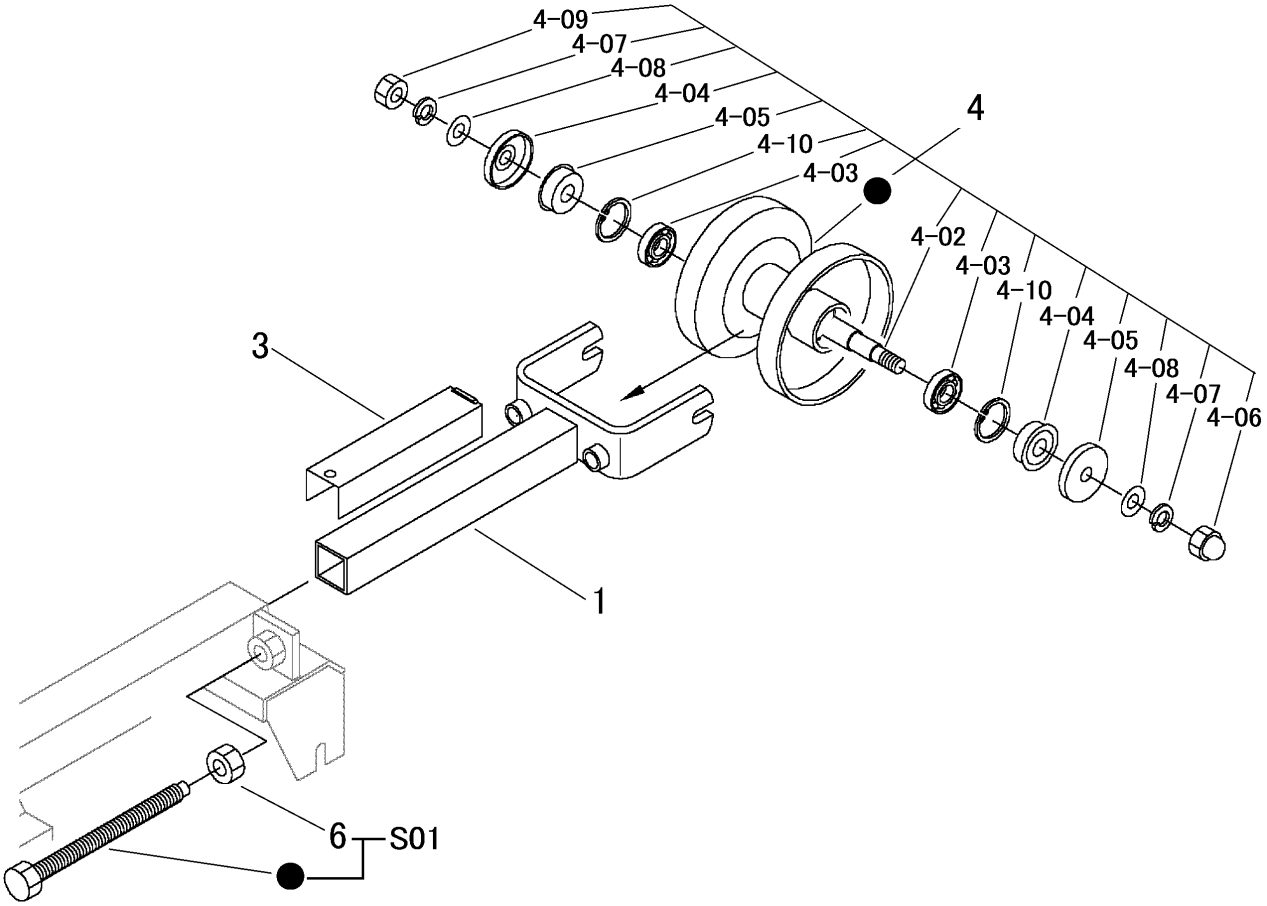

見出 NO.	部品番号 PART NO.	部品名称	PART NAME	個数 Q'ty	型　寸 DESCRIPTION	適用号機 FROM ～ UP TO SERIAL NO	備　考 REMARKS
1	3555 2211 000	ﾖｰｸ	YOKE	2			
2							
3	3533 2231 000	ｽﾍﾟｰｻ	SPACER	2			
4	3555 2221 000	ﾛｰﾗAssy	ROLLER	2			
4-02	3555 2223 000	ｼｬﾌﾄ	SHAFT	2			
4-03	0750 0062 031	ﾍﾞｱﾘﾝｸﾞ	BEARING	4	6203Z		
4-04	3611 2104 100	ｵｲﾙｼｰﾙ	SEAL OIL	4			
4-05	3611 2105 011	ﾃﾝﾘﾝｷｬｯﾌﾟ	CAP	4			
4-06	A340 0131 402	ﾌｸﾛﾅｯﾄ	NUT	2	M14		
4-07	A360 0101 402	SW	WASHER	4			
4-08	0350 0161 430	PW	WASHER	4	14×30×3.0		
4-09	A300 0114 001	ﾅｯﾄ	NUT	2	M14		
4-10	0741 0004 000	Cﾘﾝｸﾞ	RING	4	H40		
6	A300 0116 001	ﾅｯﾄ	NUT	2	M16		
S01	3555 9902 000	ﾎﾞﾙﾄ　ｾｯﾄ	BOLT　SET	2			