3555　350A　アンゼンソウチクミタテ　SAFETY　EQUIPMENT

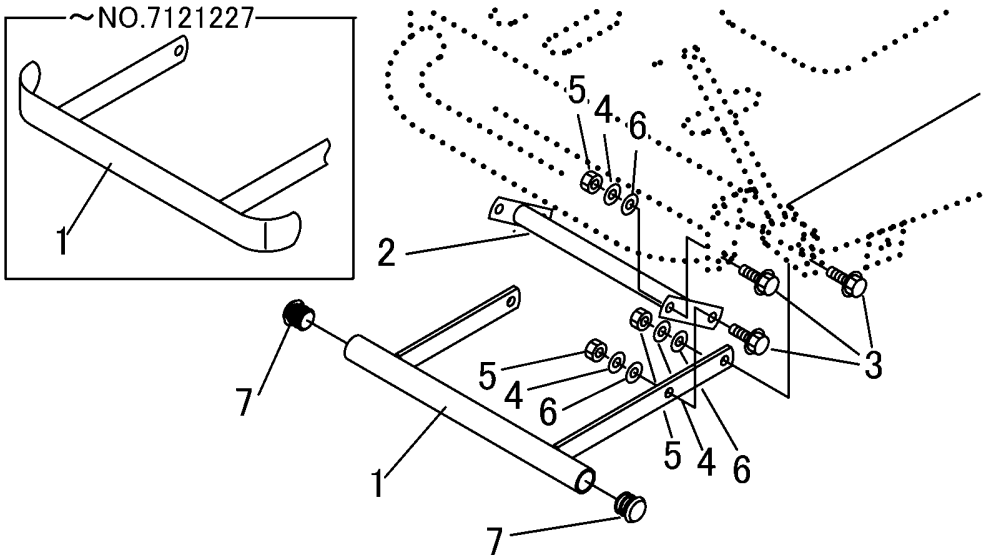

見出 NO.	部品番号 PART NO.	部品名称	PART NAME	個数 Q'ty	型　寸 DESCRIPTION	適用号機 FROM ～ UP TO SERIAL NO.	備　考 REMARKS
1	3555 3501 100	ﾚﾊﾞｰ	LEVER	1		NO.7121228～	
1	3555 3501 000	ﾚﾊﾞｰ	LEVER	1		～NO.7121227	
2	3555 3511 000	ｱｰﾑ	ARM	1			
3	K710 0108 025	Fﾎﾞﾙﾄ	BOLT	5	M8×25(7T)		
4	0350 0140 818	PW	WASHER	5	8×18×1.6		
5	A351 0108 002	Uﾅｯﾄ	NUT	5	M8		
6	3521 6609 000	ﾗｲﾅｰ	LINER	5			
7	3533 4216 000	ｷｬｯﾌﾟ	CAP	1		NO.7121228～	

NO.1,NO.7 は、セット交換にて新旧部品の互換性があります。