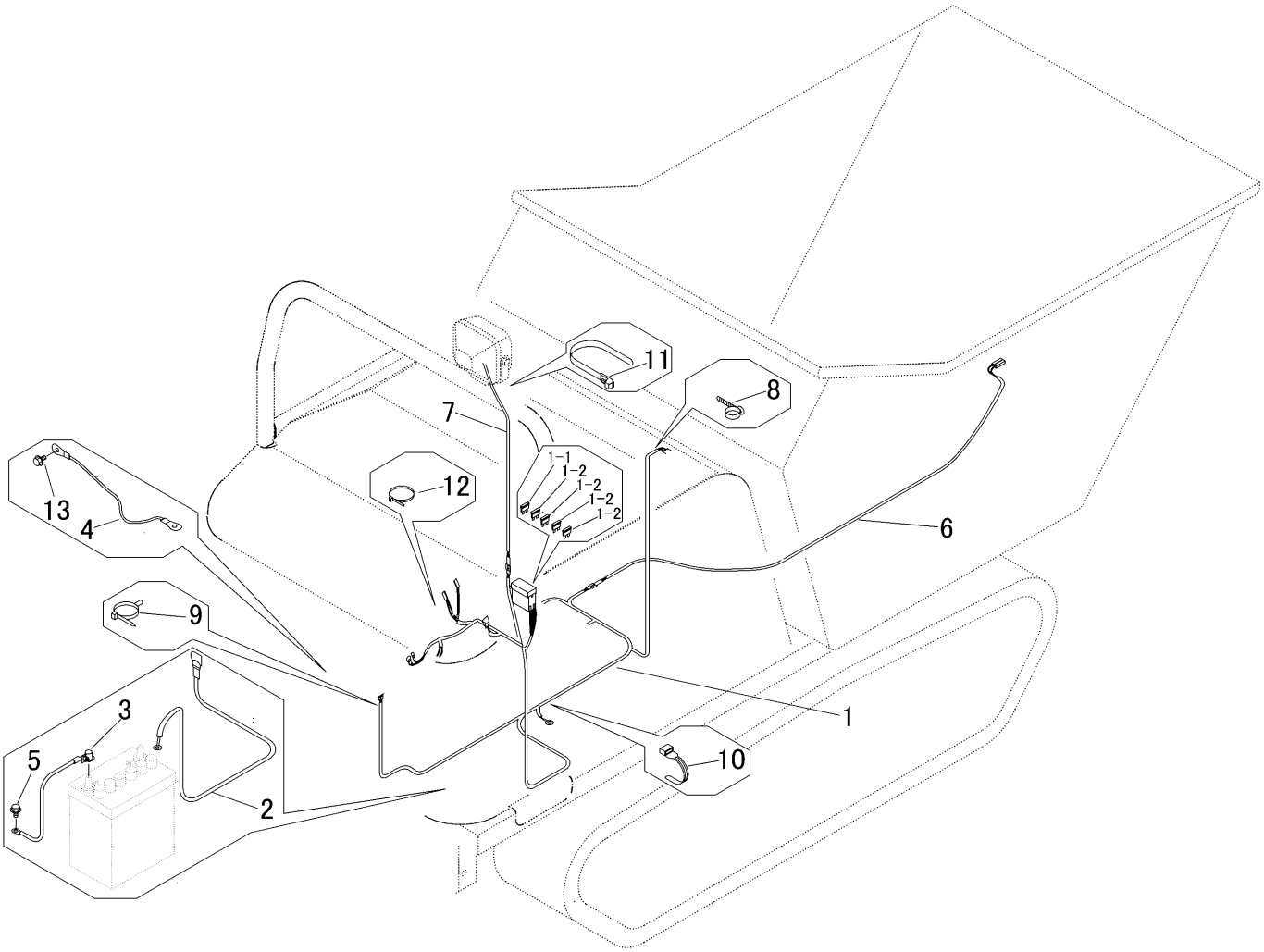

見出 NO.	部品番号 PART NO.	部品名称	PART NAME	個数 Q'ty	型　寸 DESCRIPTION	互換性 R/P	適用号機 FROM ～ UP TO SERIAL NO.	備考 REMARKS
1	3570 0702 000	ハーネス	HARNESS	1				
1-1	0980 1003 002	ヒューズ	FUSE	1	30A			
1-2	0980 1000 502	ヒューズ	FUSE,BLADE	3	5A			
2	0980 7201 003	プラスコード	PLUS CODE	1	20-L1000			
3	3643 0217 000	マイナスコード	WIRE	1				
4	3522 0231 000	マイナスコード	MINUSCODE	1				
5	3522 0238 100	タップタイト	TAPTIGHT	3				
6	3677 0703 000	ハーネス	HARNESS	1				HORN
7	3570 0705 000	ハーネス	HARNESS	1				LIGHT
8	3712 0315 000	クリップ	CLIP	1				
9	3715 0425 000	バンド	BAND	4				
10	3513 3131 000	プラスチックバンド	BAND	2				
11	3637 0254 000	プラスチックバンド	CLAMP	2				
12	5210 0099 100	SKバインダー	BAND	2				
13	K110 0108 016	Fボルト	BOLT	1	M8×16(4T)			