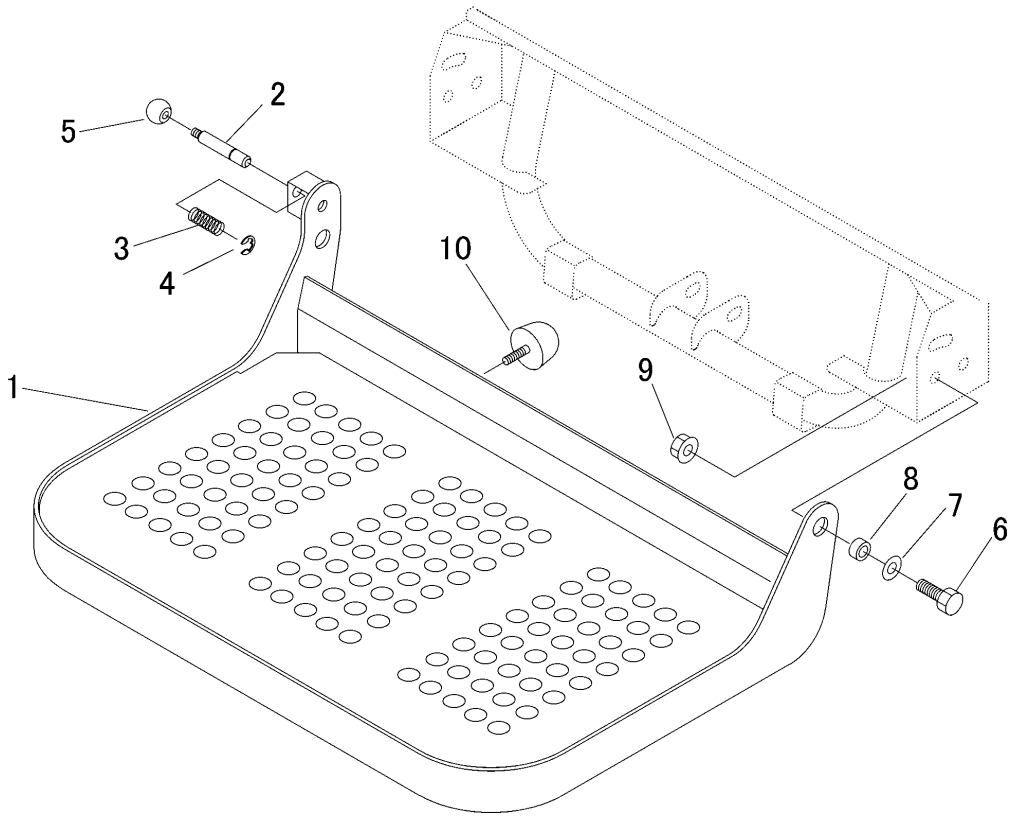

見出 NO.	部品番号 PART NO.	部品名称	PART NAME	個数 Q'ty	型　寸 DESCRIPTION	互換性 R/P	適用号機 FROM ～ UP TO SERIAL NO.	備　考 REMARKS
1	3570 3501 0F1	ｽﾃｯﾌﾟ	STEP	1				
1	3570 3501 001	ｽﾃｯﾌﾟ	STEP	1				
2	5116 1315 000	ﾋﾟﾝ	PIN	1				
3	5310 4132 000	ｽﾌﾟﾘﾝｸﾞ	SPRING	1				
4	0742 0101 000	Eﾘﾝｸﾞ	E-RING	1				
5	3563 5127 000	ｸﾞﾘｯﾌﾟ	GRIP	1				
6	A050 0112 035	ﾎﾞﾙﾄ	BOLT	2	M12×35(7T)			
7	0350 0151 226	PW	WASHER, PLAIN	2	12×26×2.3			
8	3664 3013 000	ﾊﾟｲﾌﾟ	PIPE	2				
9	F301 0112 000	Fﾅｯﾄ	NUT	2	M12			
10	3661 1661 000	ｽﾄｯﾊﾟ	RUBBER	2				

※№1をご注文の際は、備考にて色を確認してください。 Please refer to the Remarks column to confirm the color for Item No. 1.