FIG　18　サイドボード　BOAD　(オプション・三転ダンプ)

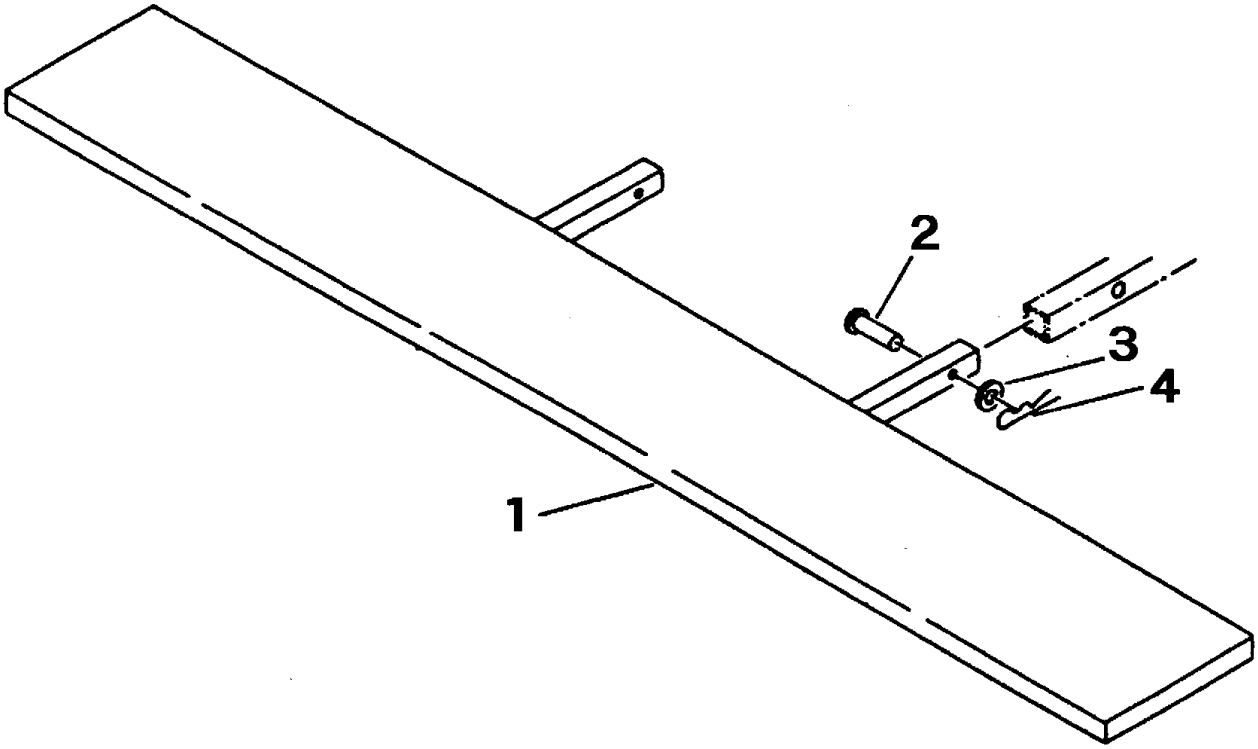


| 見出 | 部品番号 | 部品名称 | | 個数 | 型　　寸 | 適　用　号　機 | 備　　考 |
|---|---|---|---|---|---|---|---|
| NO. | PART NO. | | PART NAME | Q'ty | DESCRIPTION | FROM ～ UP TO SERIAL NO. | REMARKS |
| 1 | 3635 7501 000 | サイドボード | BOARD | 1 | | NO.6251341～ | |
| 1 | 3611 8101 001 | サイドボード | BOARD | 1 | | ～NO.6251340 | |
| 2 | 0562 0110 050 | ヒラアタマピン | PIN clevis | 2 | φ10×50 | | |
| 3 | 0350 0141 022 | PW | WASHER | 2 | 10×22×1.6 | | |
| 4 | 0521 0110 000 | Rピン | R-PIN | 2 | φ10 | | |