FIG 8　ドウリョクデンタツ　POWER LINE

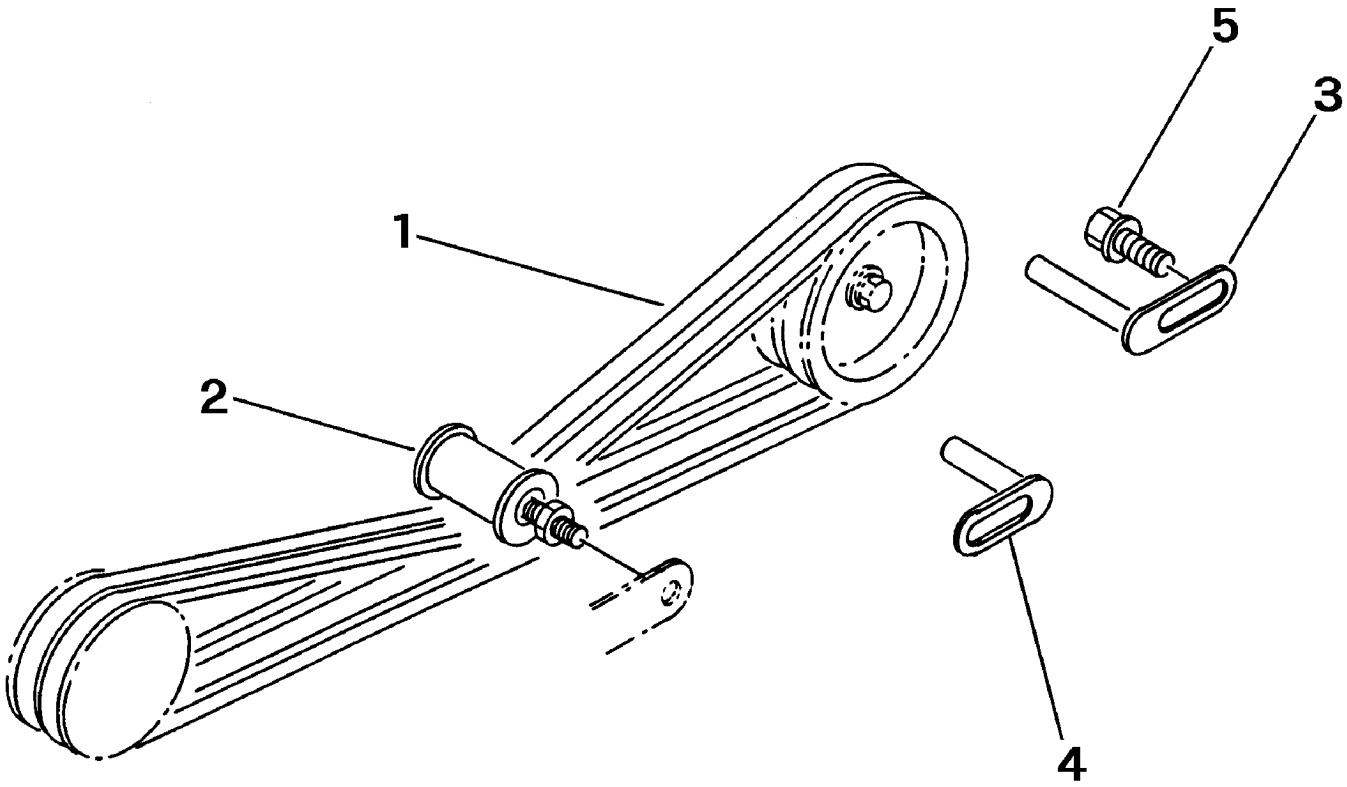

A	クボタ
B	ミツビシ

見出	部品番号	部品名称		個数Q'ty			型　寸	適　用　号　機	備　考
NO.	PART NO.		PART NAME	A	B		DESCRIPTION	FROM ～ UP TO SERIAL NO.	REMARKS
1	0852 1300 036	Vベルト	V-BELT	2			SB36		
1	0852 1300 035	Vベルト	V-BELT		2		LB35		
2	3611 3211 000	テンションプーリ	PULLEY	1	1		ナット付キ		
3	3510 0006 000	ベルトストッパー	STOPPER	1	1		E（L=100）		
4	3610 0101 000	ベルトストッパー	STOPPER	1	1		D（L=65）		
5	H174 0108 016	セムスC	BOLT	2	2		M8×16		