ＦＩＧ　９　　シャーシ ＆ サブシャーシ　(一方ダンプ)
CHASSIS & SUB SHASSIS　(1-WAY DUMPING)

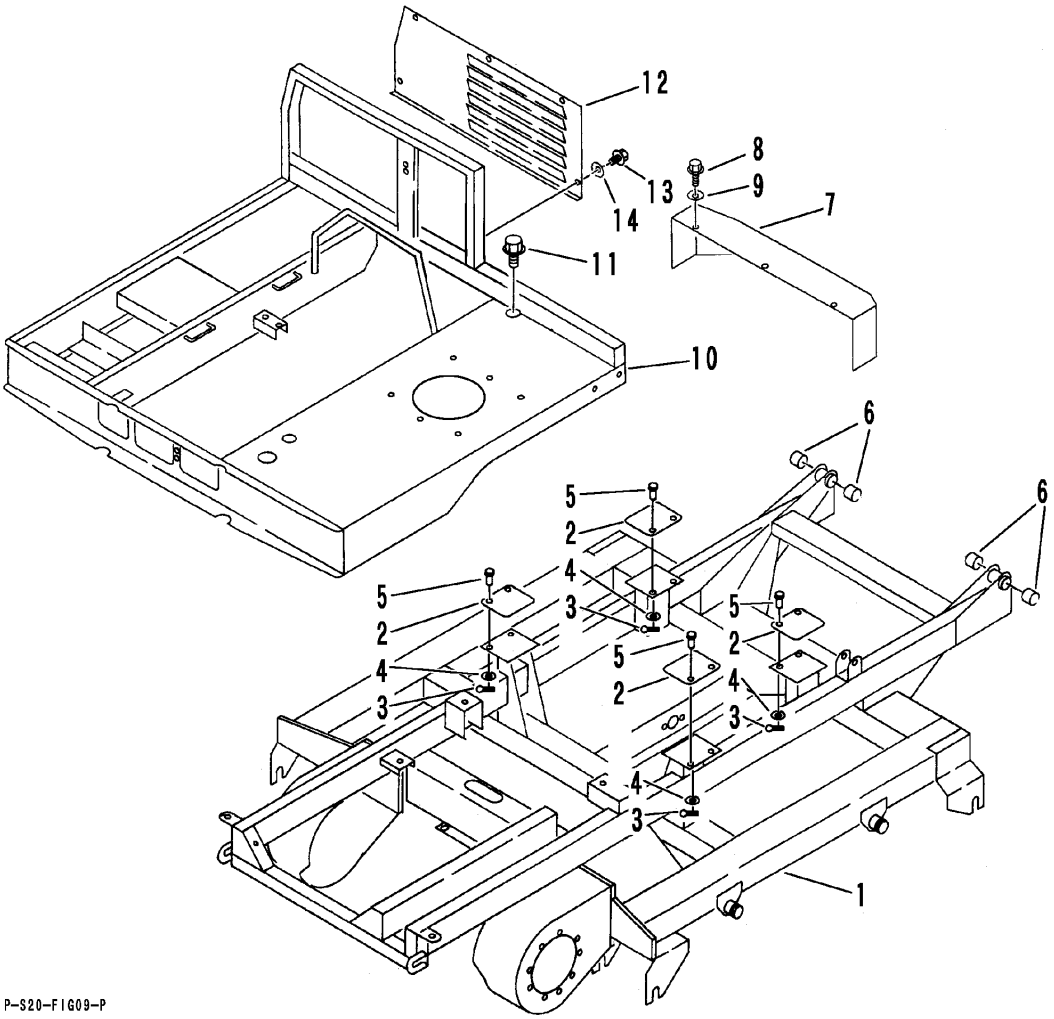

見出	部品番号	部品名称		個数	型　　寸	適　用　号　機	備　　考
NO.	PART NO.		PART NAME	Q'ty	DESCRIPTION	FROM ～ UP TO SERIAL NO.	REMARKS
1	3664 1001 001	シャーシ	CHASSIS	1		NO.6970011～	部品供給不可
1	3664 1001 000	シャーシ	CHASSIS	1		～NO.6970010	部品供給不可
2	3661 1086 000	クッションゴム	RUBBER	4			
3	0520 0125 016	ワリピン	PIN,SPLIT	8	2.5×16		
4	0350 0140 822	PW	WASHER,PLAIN	8	8×22×1.6		
5	0562 0108 022	ヒラアタマピン	PIN,CLEVIS	8	φ8×22		
6	6120 3047 000	ブッシュ	BUSH	4	PM2830DX		
7	3664 1091 000	カバー	COVER	1			
8	K110 0108 016	Fボルト	BOLT	5	M8×16		
9	0350 0140 822	PW	WASHER,PLAIN	5	8×22×1.6		
10	3664 1201 002	サブシャーシ	SUB CHASSIS	1		NO.6970026～	
10	3664 1201 001	サブシャーシ	SUB CHASSIS	1		NO.6970011～NO.6970025	
10	3664 1201 000	サブシャーシ	SUB CHASSIS	1		～NO.6970010	
11	K712 0112 025	Fボルト	BOLT	4	M12×25 細目		
12	3661 1261 000	カバー	COVER	1			
13	K110 0108 016	Fボルト	BOLT	5	M8×16		
14	0350 0140 822	PW	WASHER,PLAIN	2	8×22×1.6		