３６７７　４６０Ａ　バケット（回転　＆　ダンプ））　BUCKET (SLEWING & DUMPING)

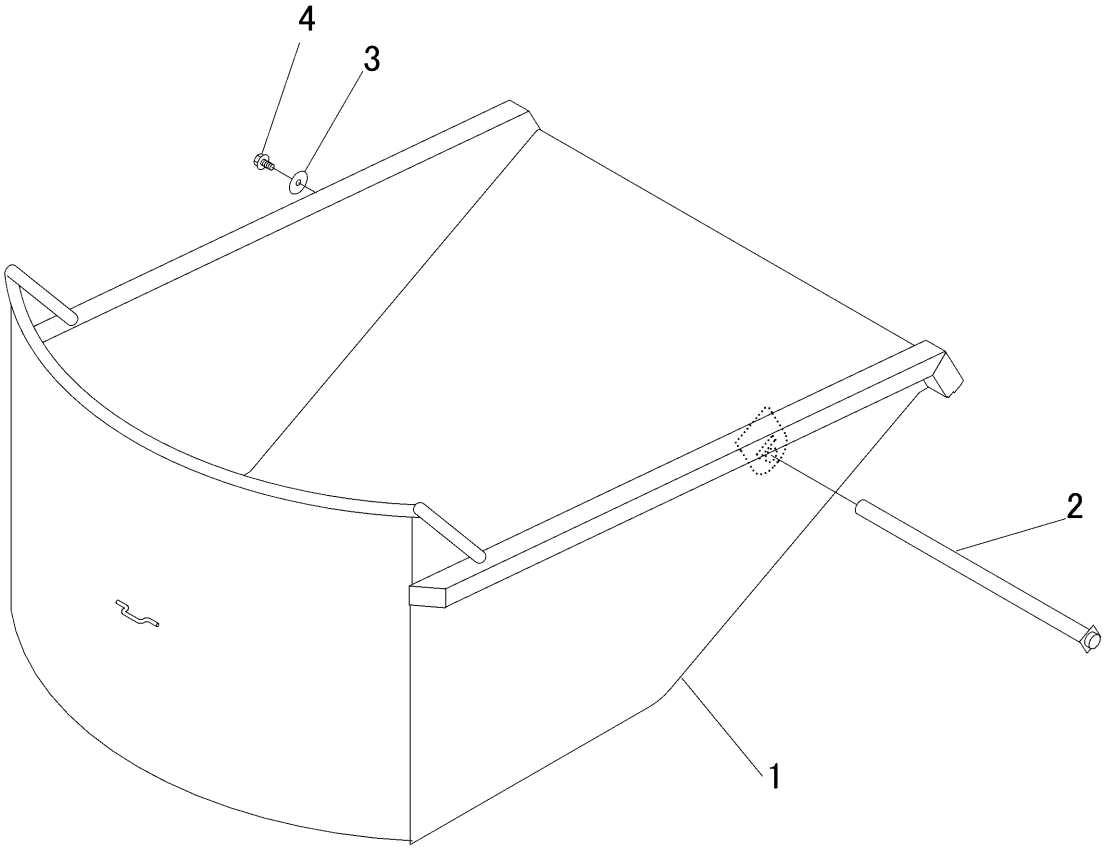

見出	部品番号	部品名称		個数	型　　寸	適 用 号 機	備　考
NO.	PART NO.		PART NAME	Q'ty	DESCRIPTION	FROM ～ UP TO SERIAL NO.	REMARKS
1	3677 4601 000	ﾊﾞｹｯﾄ	BUCKET	1			
2	3677 4571 000	ﾋﾟﾝ	PIN	1			
3	0350 0161 040	PW	WASHER	1	10×40×3.2		
4	K710 0110 020	Fﾎﾞﾙﾄ	BOLT	5	M10×20(7T)		