FIG 7　デフ　DIFFERENTIAL SYSTEM

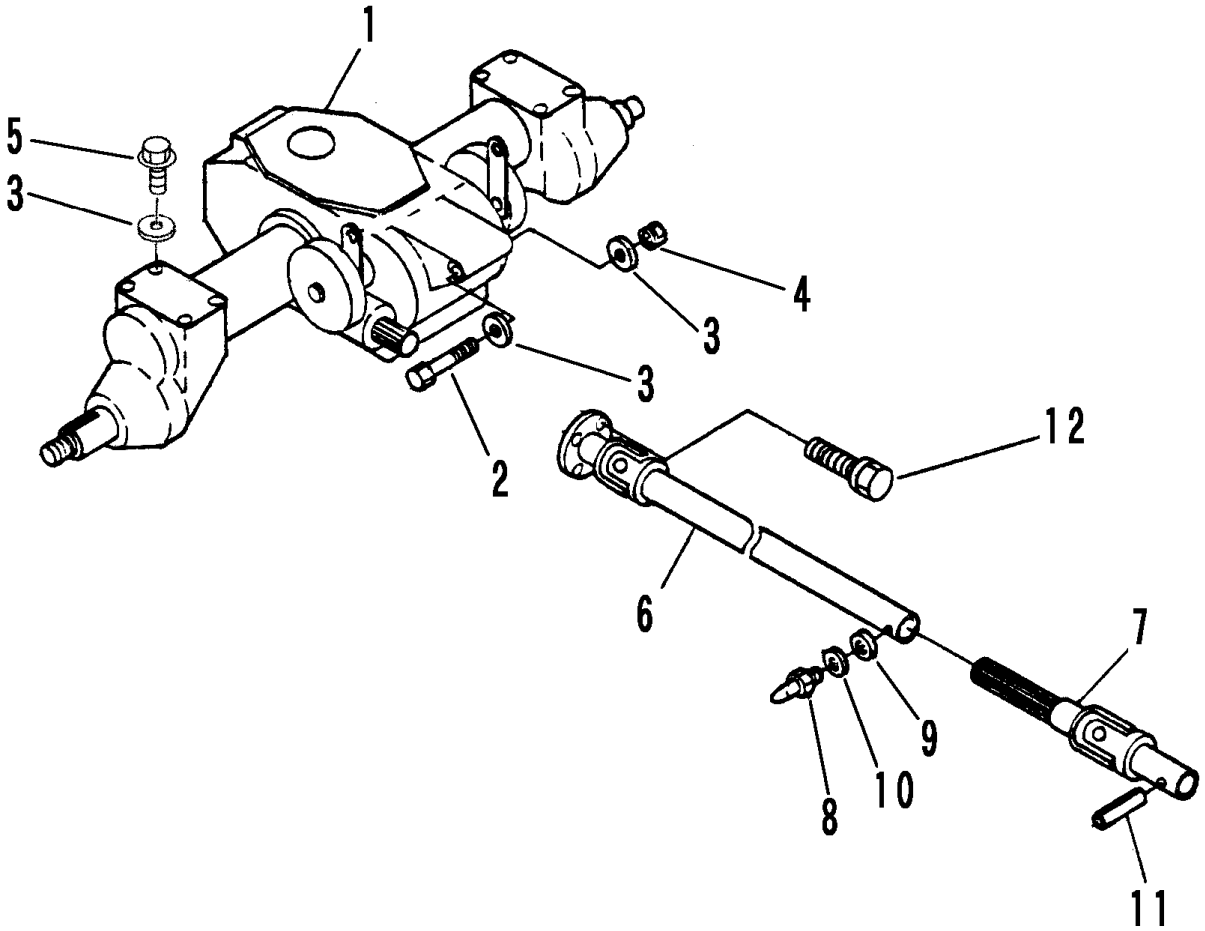

見出	部品番号	部品名称		個数	型　　寸	適　用　号　機	備　　考
NO.	PART NO.		PART NAME	Q'ty	DESCRIPTION	FROM ～ UP TO SERIAL NO.	REMARKS
1	7402 000A 000	デフ	DIFF	1	CF20		巻末ﾐｯｼｮﾝ編参照
2	A114 0112 135	ボルト	BOLT	1	M12×135		
3	0350 0151 222	PW	WASHER	10	12×22×2.3		
4	H301 0112 001	Sナット	NUT	1	M12		
5	F114 0112 025	セムスA	BOLT	8	M12×25		
6	3706 2201 010	プロペラジクA	PROPELLER	1			
7	3706 2204 010	プロペラジクB	PROPELLER	1			
8	A650 0100 600	グリスニップル	NIPPLE	1	M6		
9	0350 0130 613	PW	WASHER	1	6×13×1.0		
10	0350 0140 616	PW	WASHER	1	6×16×1.6		
11	0550 0006 035	スプリングピン	PIN spring	1	φ6×35		
12	F114 0108 020	セムスA	BOLT	4	M8×20		