FIG 13 ニダイ WAGON

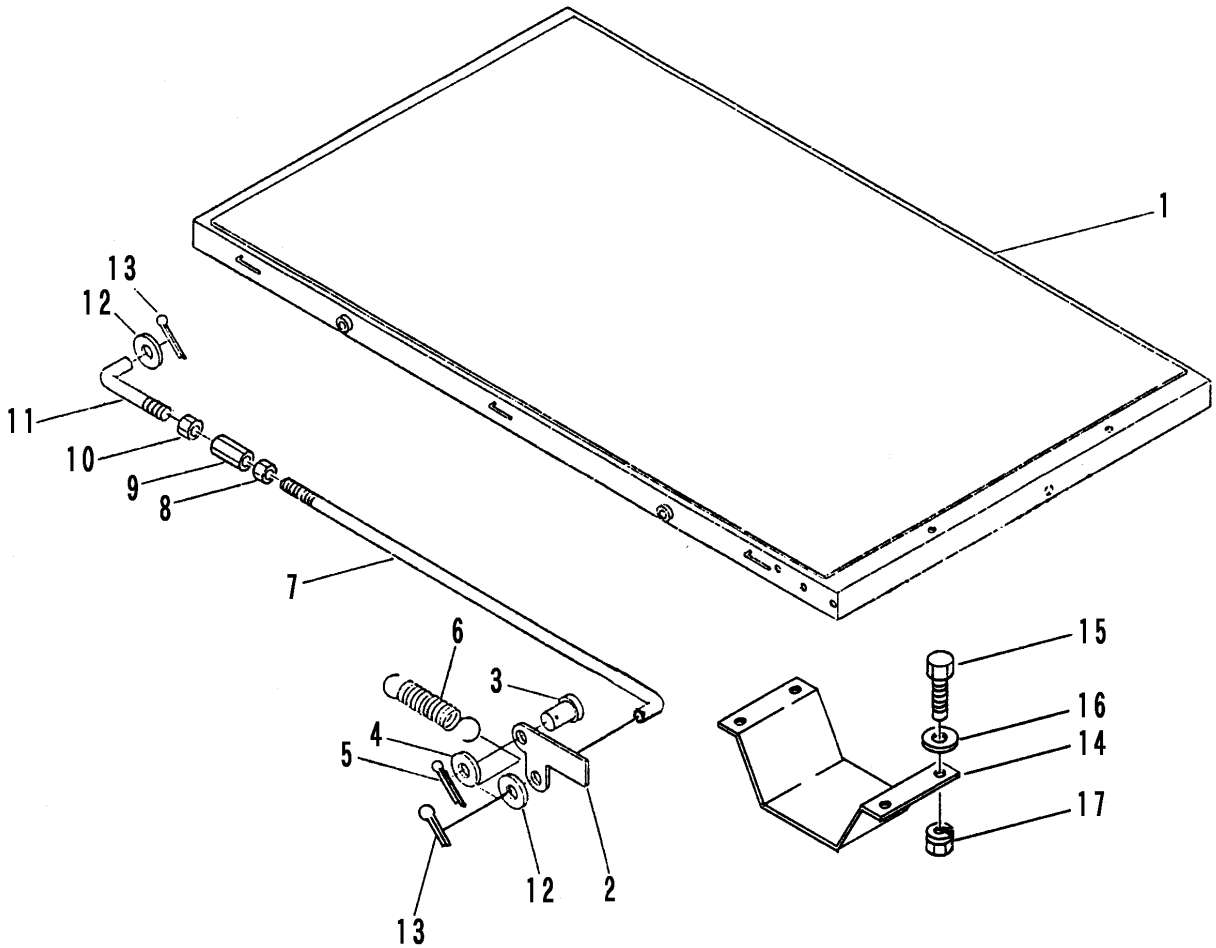

見出	部品番号	部品名称		個数	型　寸	適　用　号　機	備　考
NO.	PART NO.		PART NAME	Q'ty	DESCRIPTION	FROM ～ UP TO SERIAL NO.	REMARKS
1	3706 4001 000	ニダイ	WAGON	1		NO.8540615～	
1	3706 4033 000	ニダイ	WAGON	1		～NO.8540614	
2	3408 5201 000	ドアロックカナグ	LOCK	1			
3	0562 0108 025	ヒラアタマピン	PIN clevis	1	φ8×25		
4	0350 0140 818	PW	WASHER	1	8×18×1.6		
5	0520 0125 016	ワリピン	PIN split	1	2.5×16		
6	3408 5202 000	スプリング	SPRING	1	#3		
7	3706 4036 000	Lロッド	ROD	1	L-059		
8	A301 0108 003	ナット	NUT	1	M8 3種		
9	4101 3211 000	ターンバックル	BUCKLE	1	M8×50		
10	A301 2108 003	ナット	NUT	1	M8L3種		
11	3611 4071 000	ロッド	ROD	1	L-032		
12	0350 0140 818	PW	WASHER	1	8×18×1.6		
13	0520 0125 020	ワリピン	PIN split	1	2.5×20		
14	3706 8101 000	ステップ	STEP	2			
15	A110 0108 020	ボルト	BOLT	8	M8×20		
16	H301 0108 001	Sナット	NUT	8	M8		
17	0350 0140 818	PW	WASHER	8	8×18×1.6		