3718　200A　ミッションクミタテ　TRANSMISSION　EQUIPMENT

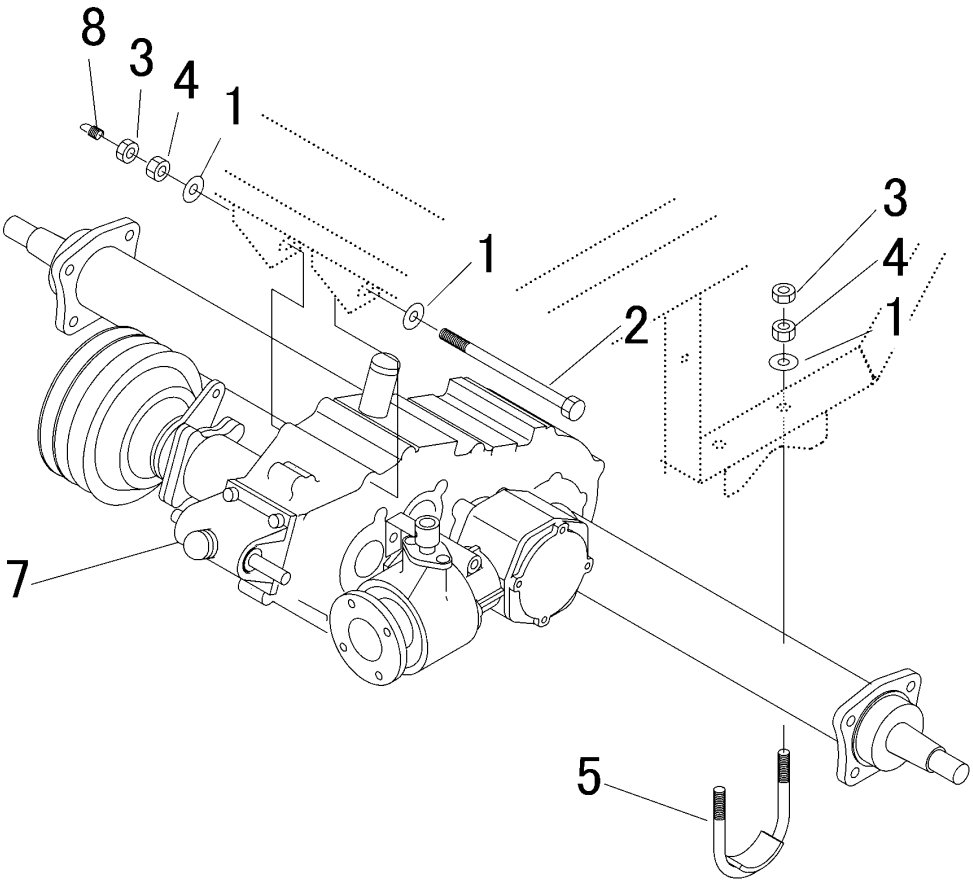

見出	部品番号	部品名称		個数	型　寸	適 用 号 機	備　考
NO.	PART NO.		PART NAME	Q'ty	DESCRIPTION	FROM ～ UP TO SERIAL NO.	REMARKS
1	0350 0151 026	PW	WASHER	6	10×26×2.3		
2	A104 0110 160	ﾎﾞﾙﾄ	BOLT	1	M10×160×32		
3	A301 0110 003	ﾅｯﾄ	NUT	5	M10(3種)		
4	A301 0110 001	ﾅｯﾄ	NUT	5	M10(1種)		
5	3718 2005 000	Uﾎﾞﾙﾄ	U-BOLT	2			
7	3718 800A 000	ﾐｯｼｮﾝASSY	TRANSMISSION	1			
8	3718 2007 000	ｽﾌﾟﾘﾝｸﾞ	SPRING	1			