7205　100C　ケーシングクミタテ　CASE　EQUIPMENT

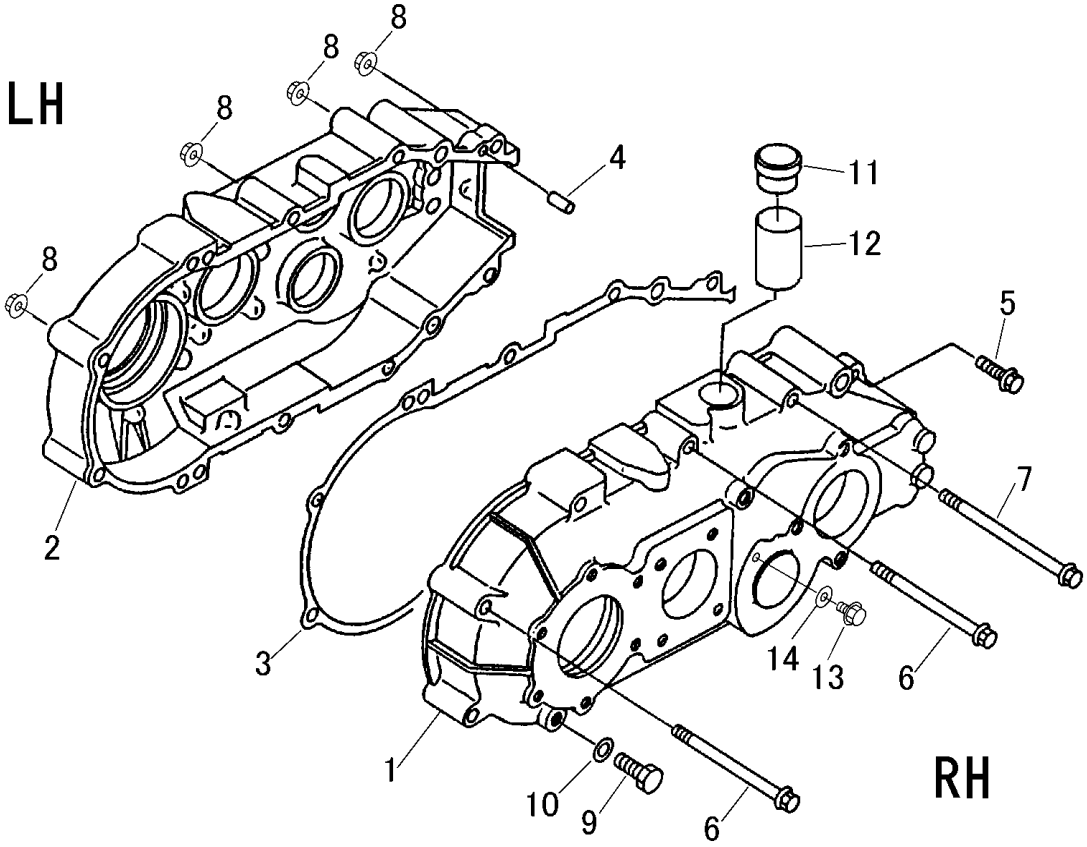

見出 NO.	部品番号 PART NO.	部品名称	PART NAME	個数 Q'ty	型　寸 DESCRIPTION	適用号機 FROM ～ UP TO SERIAL NO.	備　考 REMARKS
1	7205 1002 101	ｹｰｼﾝｸﾞR	CASE	1			
2	7205 1007 100	ｹｰｼﾝｸﾞL	CASE	1			
3	7205 1008 000	ﾊﾟｯｷﾝ　A	GASKET	1			
4	0540 1008 018	ﾍｲｺｳﾋﾟﾝ	PIN	2	φ8×18		
5	K814 0108 040	Fﾎﾞﾙﾄ	BOLT	2	M8×40		
6	K814 0108 100	Fﾎﾞﾙﾄ	BOLT	6	M8×100		
7	K814 0108 120	Fﾎﾞﾙﾄ	BOLT	2	M8×120		
8	F301 0108 000	Fﾅｯﾄ	NUT	10	M8		
9	K712 0110 012	Fﾎﾞﾙﾄ	BOLT	1	M10×12		
10	0833 0001 000	ｼｰﾙﾜｯｼｬ	SEAL WASHER	1	SW10		
11	7410 1004 000	ﾁｭｳﾕｾﾝ	CAP	1	PS1/2 Oﾘﾝｸﾞﾂｷ		
12	7305 3312 000	ﾁｭｳﾕｶﾝ	PIPE	1			
13	K710 0108 012	Fﾎﾞﾙﾄ	BOLT	1	M8×12(7T)		
14	0833 0000 800	ｼｰﾙﾜｯｼｬ	SEAL WASHER	1	M8用		