7401　100C　ケースクミタテ　CASE　EQUIPMENT

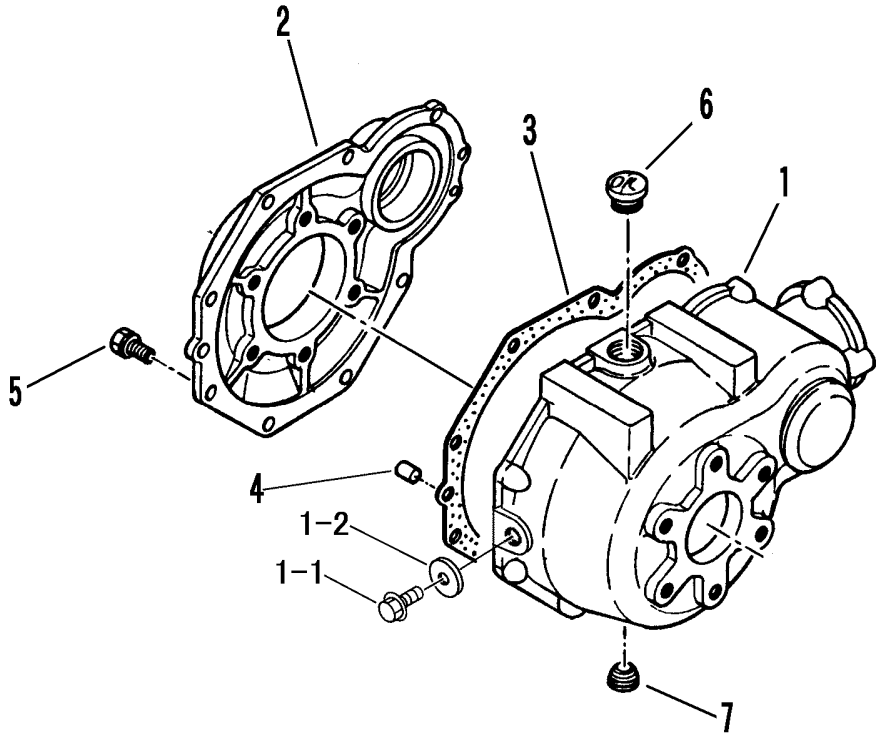

見出 NO.	部品番号 PART NO.	部品名称	PART NAME	個数 Q'ty	型　寸 DESCRIPTION	適用号機 FROM ～ UP TO SERIAL NO.	備　考 REMARKS
1	7401 1003 002	ﾃﾞﾌｹｰｽ	CASE	1			
1-1	K710 0108 012	Fﾎﾞﾙﾄ	BOLT	1	M8×12(細目)		
1-2	0833 0000 800	ｼｰﾙﾜｯｼｬ	BOLT	1	SW-8		
2	7401 1005 000	ﾃﾞﾌｹｰｽﾌﾀ	PLATE	1			
3	7401 1006 000	ﾊﾟｯｷﾝA	PACKING	1			
4	0540 1008 018	ﾍｲｺｳﾋﾟﾝ	PIN	2	Φ8×18		
5	F154 0108 025	ｾﾑｽA	BOLT	9	M8×25		
6	7410 1004 000	ﾁｭｳﾕｾﾝ	CAP	1	PS1/2 Oﾘﾝｸﾞﾂｷ		
7	A601 0602 100	ﾌﾟﾗｸﾞ	PLUG	1	PT1/2		