3718　870A　アクスルクミタテ　AXLE　EQUIPMENT

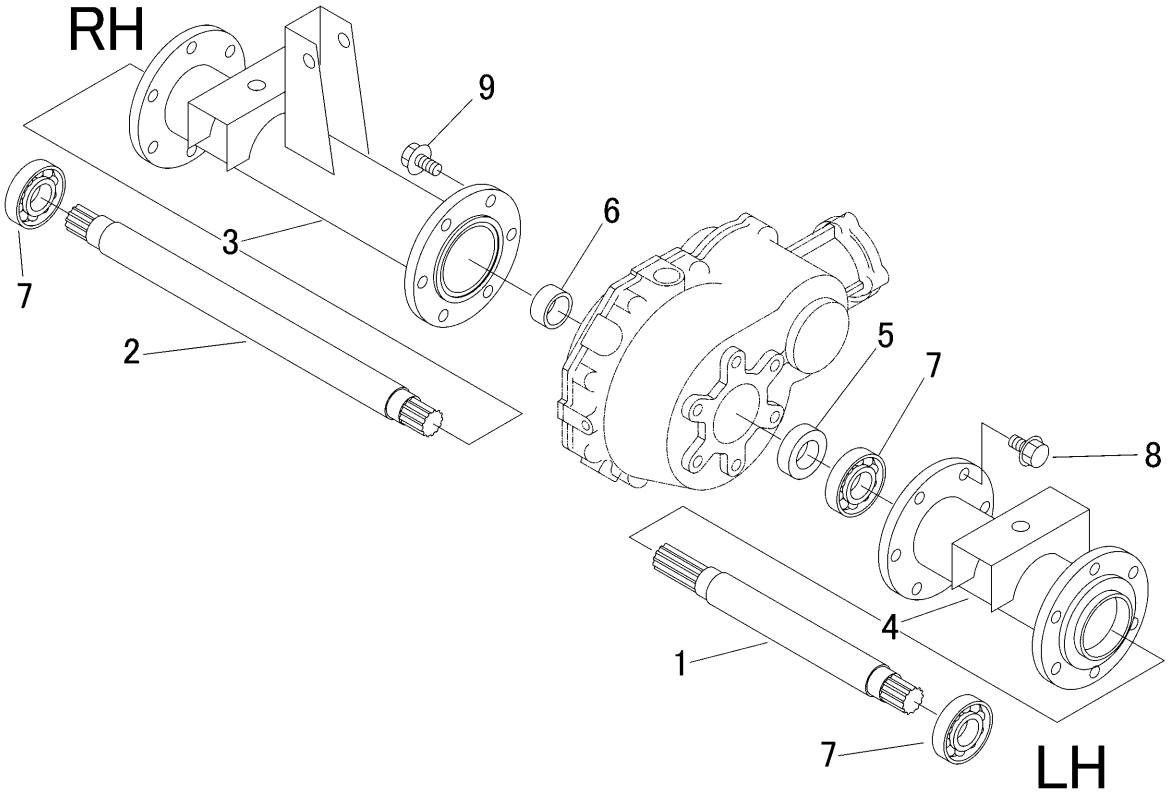

見出	部品番号	部品名称		個数	型　寸	適 用 号 機	備　考
NO.	PART NO.		PART NAME	Q'ty	DESCRIPTION	FROM ～ UP TO SERIAL NO.	REMARKS
1	3718 8701 000	ｼｬﾌﾄ	SHAFT	1			
2	3718 8702 000	ｼｬﾌﾄ	SHAFT	1			
3	3718 8703 000	ﾊﾟｲﾌﾟ	PIPE	1			
4	3718 8708 000	ﾊﾟｲﾌﾟ	PIPE	1			
5	7201 2703 000	ﾃﾞｨｽﾀﾝｽﾋﾟｰｽD	PIPE	1			
6	7401 2315 000	ﾃﾞｨｽﾀﾝｽﾋﾟｰｽC	PIPE	1			
7	0750 0062 050	ﾍﾞｱﾘﾝｸﾞ	BEARING	3	6205		
8	K710 0110 025	Fﾎﾞﾙﾄ	BOLT	6	M10×25(7T)		
9	K710 0610 025	Fﾎﾞﾙﾄ	BOLT	6	M10×25(7T)		