FIG 16 カリハリンク LINK

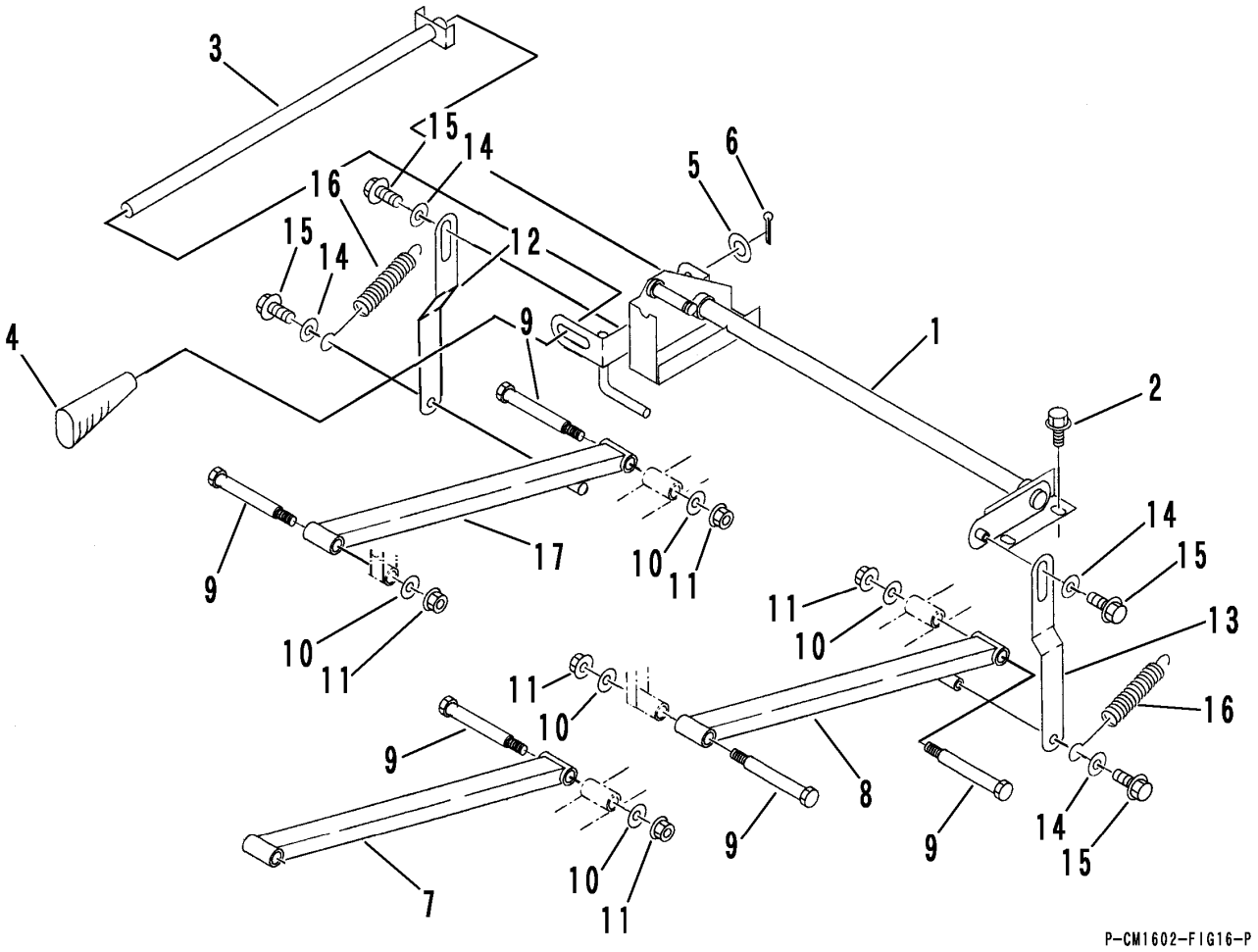

見出 NO.	部品番号 PART NO.	部品名称	PART NAME	個数 Q'ty	型寸 DESCRIPTION	適用号機 FROM ～ UP TO SERIAL NO.	備考 REMARKS
1	5305 4001 000	リンクコンプ	LINK	1			
2	K110 0108 016	Fボルト	BOLT	4	M8×16		
3	5305 4014 000	カリハレバー	LEVER	1			
4	0692 0015 350	グリップ	GRIP	1			
5	0350 0161 630	PW	WASHER,PLAIN	1	16×30×3.2		
6	0520 0132 032	ワリピン	PIN,SPLIT	1	3.2×32		
7	5305 4017 000	リンクA	LINK	2			
8	5305 4021 000	リンクB	LINK	1			
9	5304 4057 000	ボルト	BOLT	6			
10	0350 0151 026	PW	WASHER,PLAIN	6	10×26×2.3		
11	F301 0110 000	Fナット	NUT	6	M10		
12	5305 4026 000	リンクR	LINK	1			
13	5305 4027 000	リンクL	LINK	1			
14	0350 0140 822	PW	WASHER,PLAIN	4	8×22×1.6		
15	K110 0108 016	Fボルト	BOLT	4	M8×16		
16	5305 4029 000	スプリング	SPRING	2			
17	5305 4031 000	リンクC	LINK	1			