５３０９　１２５Ａ　カバー　（　チャージポンプツキ　）　ＣＯＶＥＲ（ With Charge Pump ）

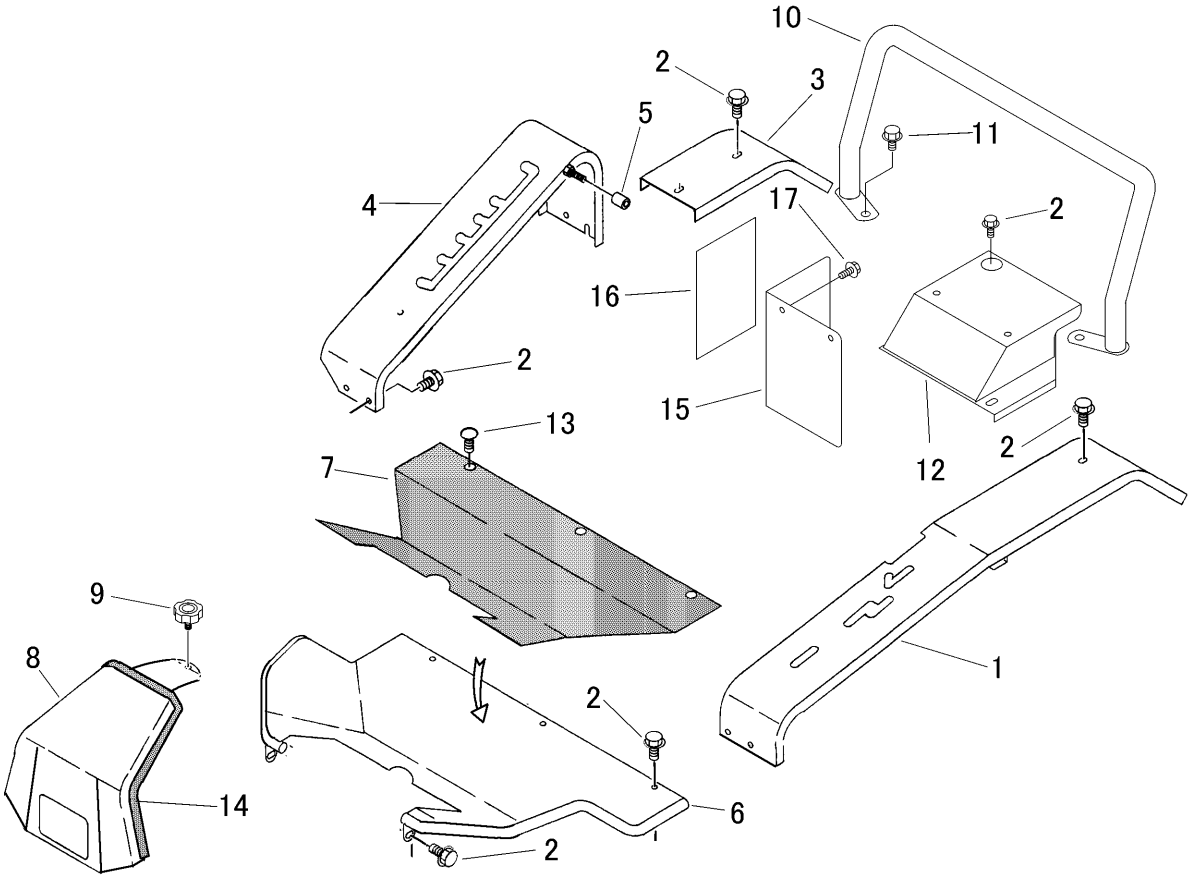

見出 NO.	部品番号 PART NO.	部品名称	PART NAME	個数 Q'ty	型　寸 DESCRIPTION	互換性 R/P	適用号機 FROM ～ UP TO SERIAL NO.	備　考 REMARKS
1	5309 1201 000	ｶﾊﾞｰ	COVER	1				
2	K110 0108 016	Fﾎﾞﾙﾄ	BOLT	16	M8×16			
3	5306 1208 000	ﾌﾟﾚｰﾄ	PLATE	1				
4	5309 1211 000	ｶﾞｲﾄﾞ	GUIDE	1				
5	6120 2909 000	ｸｯｼｮﾝ	RUBBER	1				
6	5306 1215 000	ｽﾃｯﾌﾟ	STEP	1				
7	5306 1226 000	ﾏｯﾄ	MAT	1				
8	5306 1227 000	ｶﾊﾞｰ	COVER	1				
9	5310 1243 000	ﾉﾌﾞﾎﾞﾙﾄ	BOLT	1	M6			
10	5309 1235 000	ｶﾞｰﾄﾞ	GUARD	1				
11	K710 0110 020	Fﾎﾞﾙﾄ	BOLT	2	M10×20			
12	5306 1235 001	ｶﾊﾞｰ	COVER	1				
13	3661 1457 100	ｸﾘｯﾌﾟ	CLIP	4				
14	5306 1241 000	ﾄﾘﾑ	TRIM	1				
15	5309 1265 000	ﾌﾟﾚｰﾄ	PLATE	1				
16	5309 1266 000	ｲﾝｼｭﾚｰﾀ	INSULATOR	1				
17	K700 0106 014	Fﾎﾞﾙﾄ	BOLT	2	M6×14			