５３３２　０１０Ａ　エンジンコントロール　Ｅｎｇｉｎｅ　Ｃｏｎｔｒｏｌ

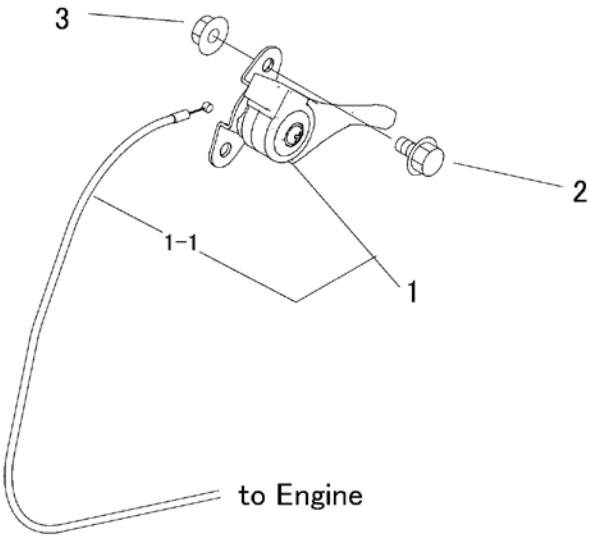

見出 NO.	部品番号 PART NO.	部品名称	PART NAME		個数 Q'ty	型　寸 DESCRIPTION	互換性 R/P	適用号機 FROM ～ UP TO SERIAL NO.	備　考 REMARKS
1	5332 0101 000	ｽﾛｯﾄﾙﾚﾊﾞｰASSY	LEVER		1				
1-1	5332 0101 100	ﾜｲﾔｰ	WIRE		1				
2	K700 0106 012	Fﾎﾞﾙﾄ	BOLT		1				
3	F300 0106 000	Fﾅｯﾄ	NUT		2				