FIG 5　サードシャフト　THIRD SHAFT

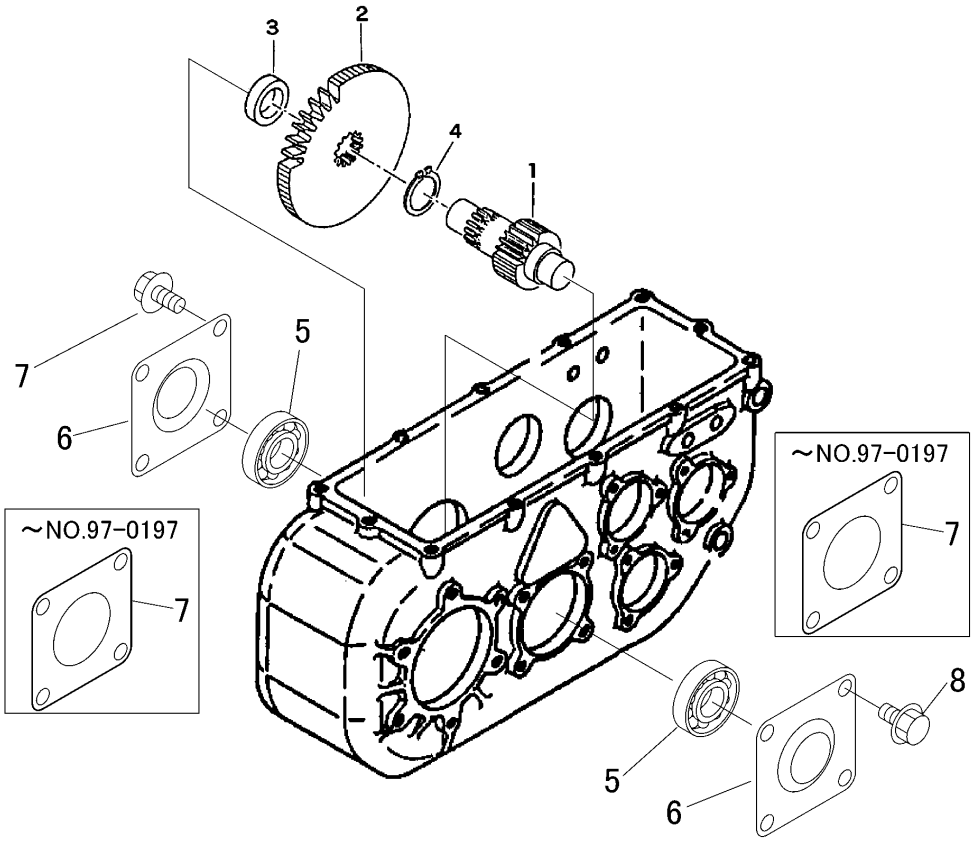

見出	部品番号	部品名称		個数	型　寸	適 用 号 機	備　考
NO.	PART NO.		PART NAME	Q'ty	DESCRIPTION	FROM ～ UP TO SERIAL NO.	REMARKS
1	7201 2501 000	ｻｰﾄﾞｼｬﾌﾄ	SHAFT	1			
2	7201 2504 000	ｻｰﾄﾞｼｬﾌﾄｷﾞﾔ	GEAR	1			
3	7201 2506 000	ﾃﾞｨｽﾀﾝｽﾋﾟｰｽC	COLLAR	1			
4	0740 0003 000	Cﾘﾝｸﾞ	RING	1	S30		
5	0750 0062 050	ﾍﾞｱﾘﾝｸﾞ	BEARING	2	6205		
6	7201 2507 000	ｼｬﾌﾄｶﾊﾞｰB	COVER	2			
7	7201 2508 000	ﾊﾟｯｷﾝD	PACKING	2		～NO.97-0197(ﾐｯｼｮﾝ号機)	
8	K810 0608 016	Fﾎﾞﾙﾄ	BOLT	8	M8×16 2410		

注記）NO.7 のﾊﾟｯｷﾝ C は、NO.6 ｼｬﾌﾄｶﾊﾞｰが、ｶﾞｽｹｯﾄ付に変更のため不要。