FIG 4　アクスルシャフト　AXLE

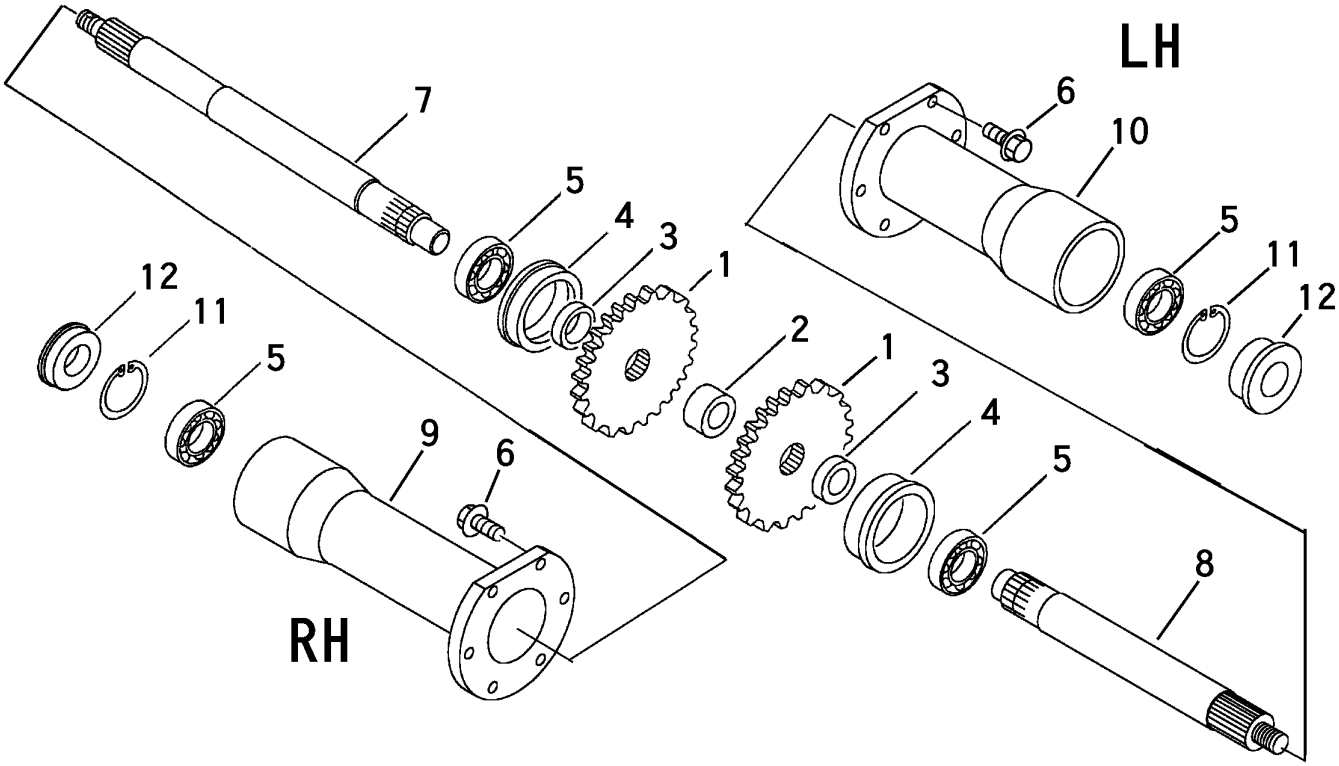

見出	部品番号	部品名称		個数	型　寸	適　用　号　機	備　考
NO.	PART NO.		PART NAME	Q'ty	DESCRIPTION	FROM ～ UP TO SERIAL NO.	REMARKS
1	7309 2405 100	ギヤ48	GEAR	2			
2	7309 2406 000	カラー	COLLAR	1			
3	7307 2407 000	カラー	COLLAR	2	φ38.1×4.0		
4	7309 2408 000	メタル	FLANGE	2			
5	0750 0062 060	ベアリング	BEARING	4	6206		
6	K814 0108 025	Fボルト	BOLT	12	M8×25		
7	7309 2421 000	シャフトR	SHAFT	1	L=339		
8	7309 2423 000	シャフトL	SHAFT	1	L=289		
9	7309 2425 000	アクスルパイプ	PIPE	1	L=198		
10	7309 2431 000	アクスルパイプ	PIPE	1	L=148		
11	0741 0006 200	Cリング	RING	2	H62		
12	7301 2408 000	デイスイシール	SEAL	2	MUD 30×62×27		