FIG 1　ケーシング CASE

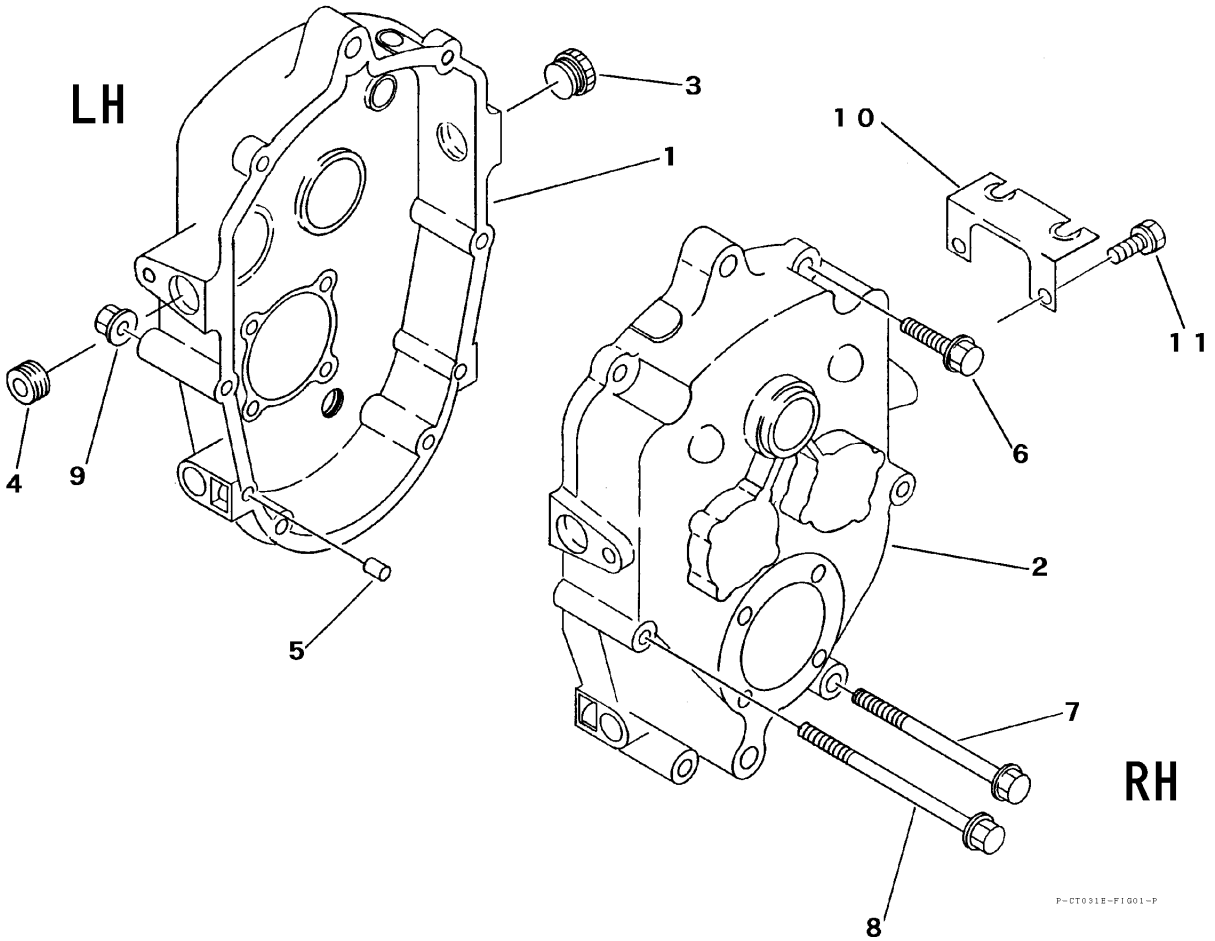

見出	部品番号	部品名称		個数	型　寸	適 用 号 機	備　考
NO.	PART NO.		PART NAME	Q'ty	DESCRIPTION	FROM ～ UP TO SERIAL NO	REMARKS
1	7953 1051 000	ﾐｯｼｮﾝｹｰｽL	CASE	1			
2	7953 1053 000	ﾐｯｼｮﾝｹｰｽR	CASE	1			
3	7953 1055 000	ﾁｭｳﾕｾﾝ	CAP	1			
4	A601 0602 100	ﾌﾟﾗｸﾞ	PLUG	1	PT1/2		
5	0540 0108 018	ﾍｲｺｳﾋﾟﾝ	PIN	1	φ8×18(A種)	NO.01671～	
5	0540 0108 018	ﾍｲｺｳﾋﾟﾝ	PIN	2	φ8×18(A種)	～NO.01670	
6	K814 0108 030	Fﾎﾞﾙﾄ	BOLT	2	M8×30		
7	K814 0108 090	Fﾎﾞﾙﾄ	BOLT	2	M8×90		
8	K814 0108 105	Fﾎﾞﾙﾄ	BOLT	2	M8×105		
9	F301 0108 000	ﾅｯﾄ	NUT	6	M8		
10	7953 1016 000	ﾜｲﾔｰｶｹ	BRACKET	1			
11	F114 0608 016	ｾﾑｽA	BOLT	2	M8×16 2410		